VICARE WASCHBECKEN VICARE OVAL

PRODUKTINFORMATION

Artikeltitel	Villeroy & Boch ViCare Waschbecken ViCare, 600 x 550 x 195 mm, Weiß Alpin, ohne Überlauf
Artikelnummer	41196101
Montage / Montagetyp	Wandmontage
Lieferumfang	1 x Waschbecken
Tiefe in mm	550
Breite in mm	600
Höhe in mm	195
Innentiefe in mm	100
Kollektion	ViCare
Armatur/Hahnloch Hinweise	Bei Modellen ohne Überlauffunktion muss ein nicht verschließbares Ventil verwendet werden
Geeignet für	3-Loch Armatur, barrierefreie Anwendung
Material	Sanitärkeramik
Oberfläche	glänzend
Farbbezeichnung der Farbe	Weiß Alpin
Mit Überlauf	Nein
Form	Oval
Farbbezeichnung	Weiß Alpin
Antibakterielle Oberfläche (mit AntiBac)	Nein
Leichte Oberflächenreinigung (mit CeramicPlus)	Nein
Anzahl Hahnloch durchgestochen	1
Anzahl Hahnloch vorgestochen	2
Anzahl der Becken	1

TECHNISCHE ZEICHNUNGEN

41196101

DE

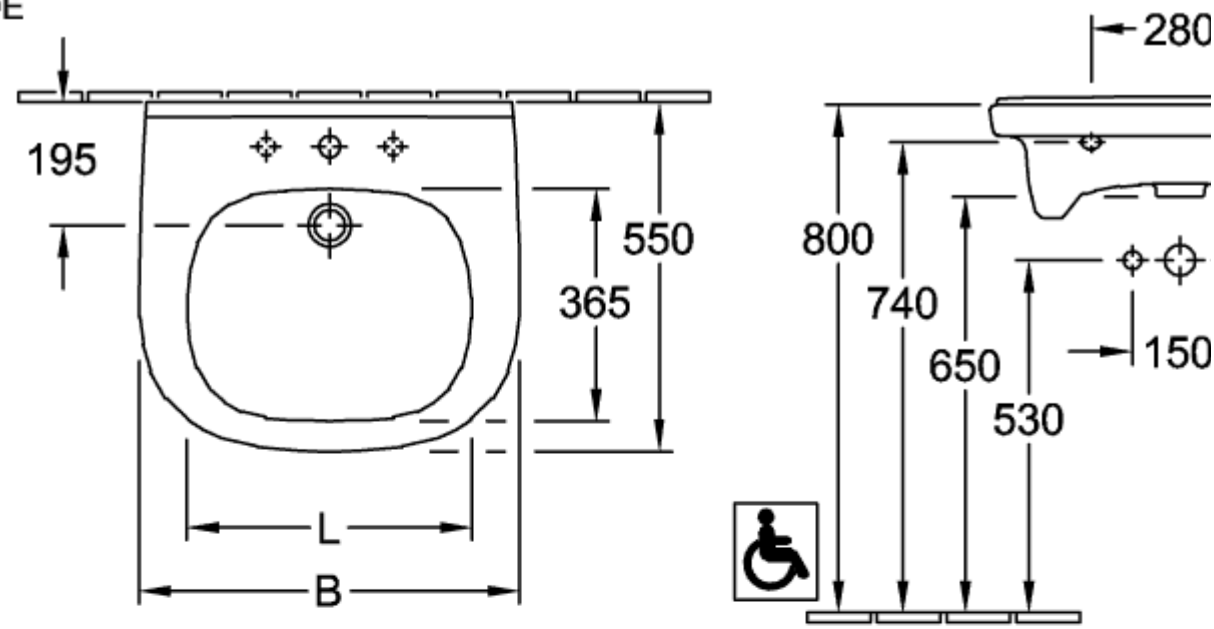

FR+

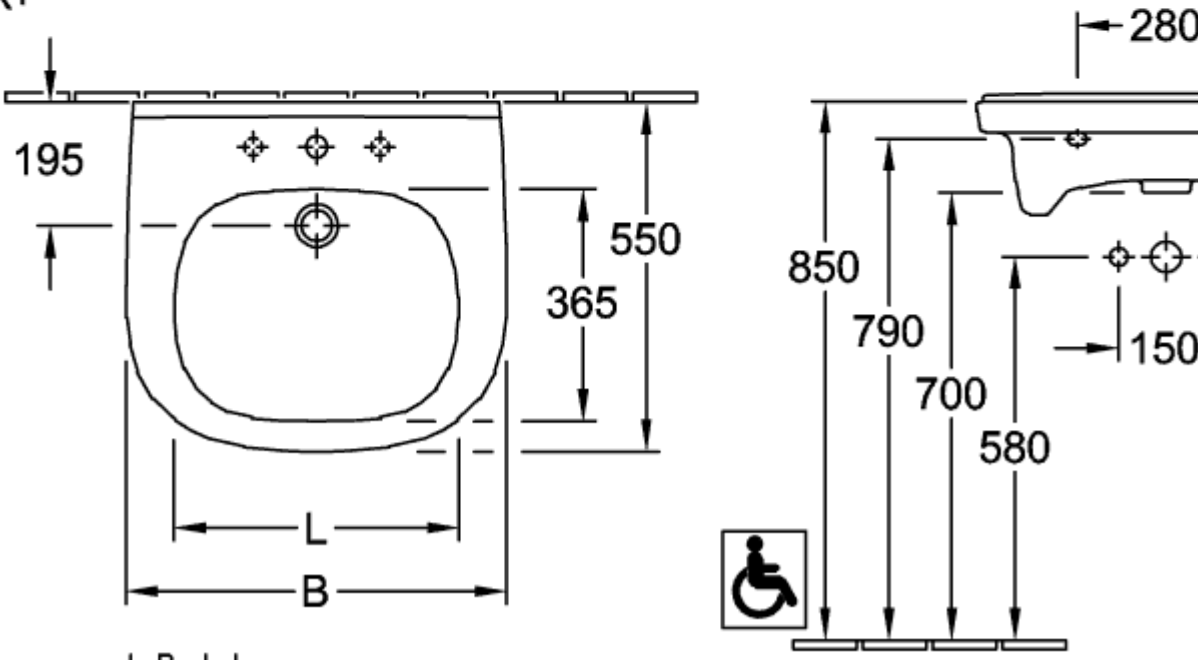

	B	L
4119 55	560	420
4119 60	610	460

41196101

DE

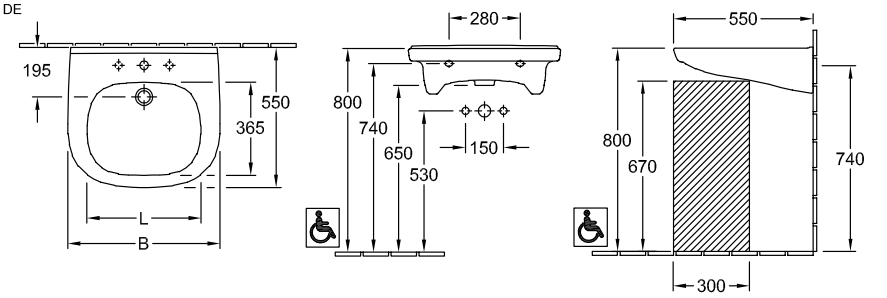

FR+

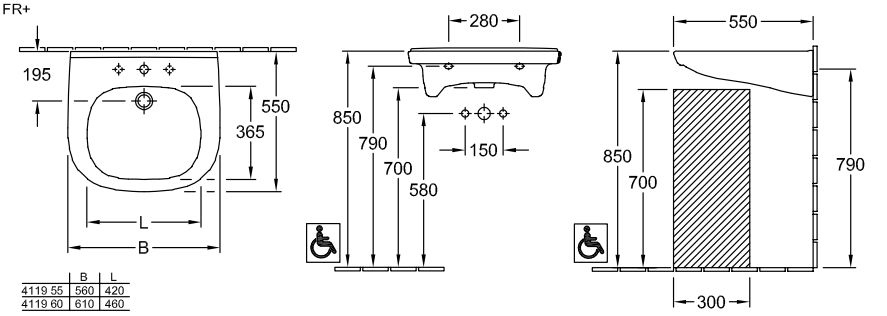

	B	L
4119 55	560	420
4119 60	610	460

41196101

DE

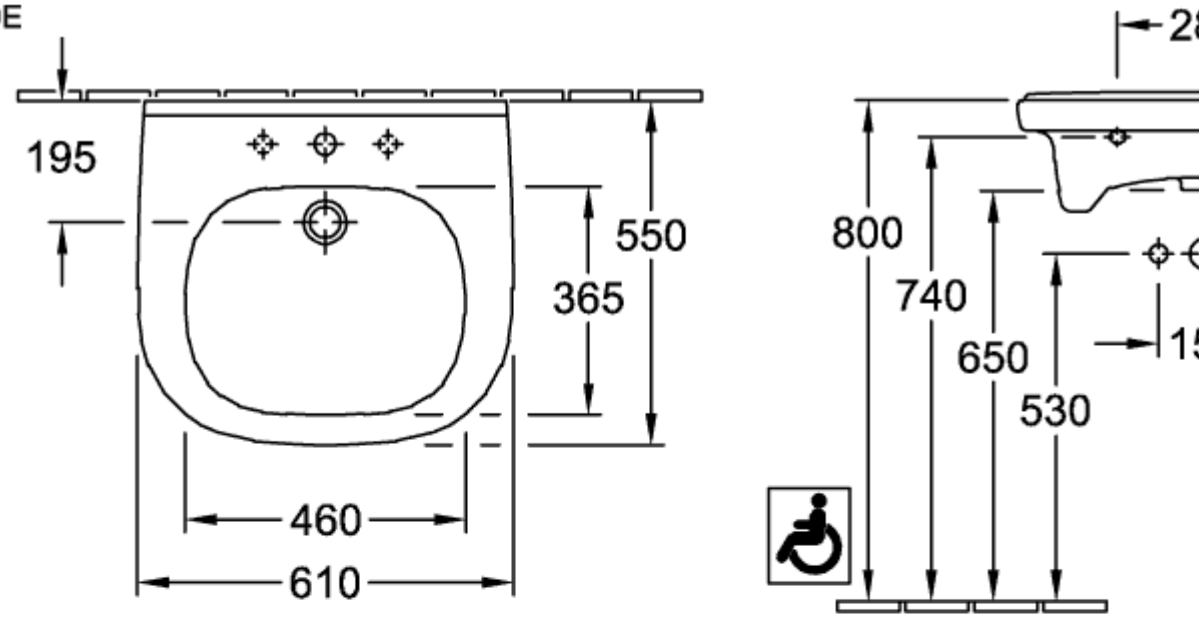

FR+

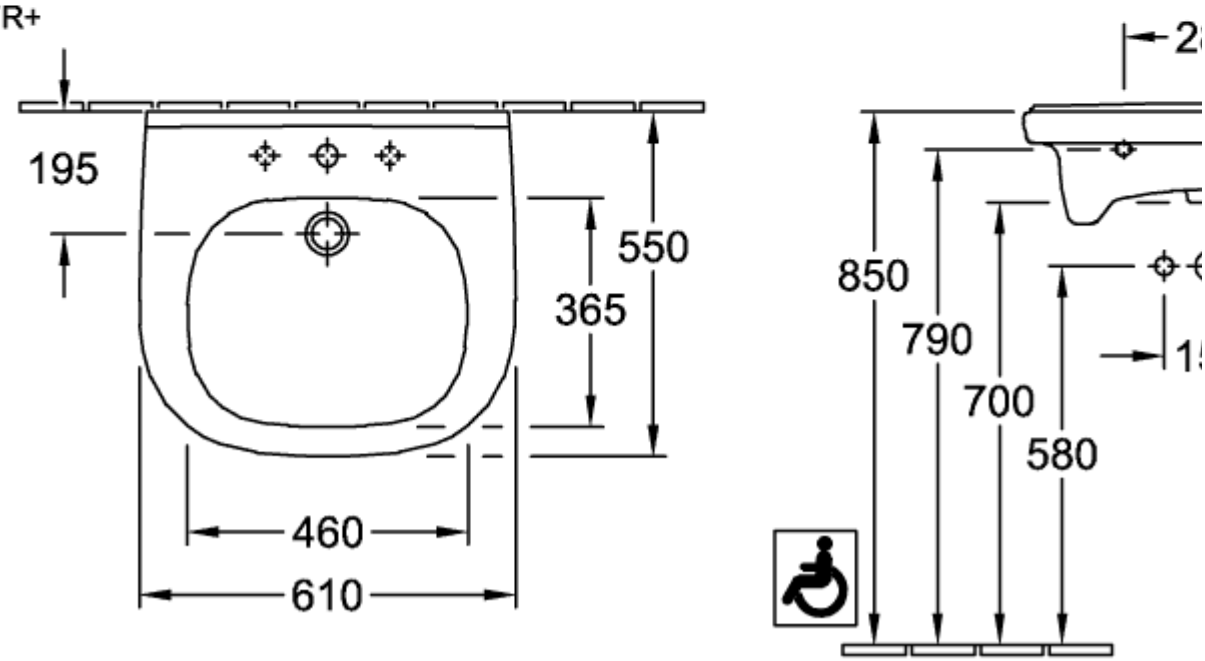

41196101

DE

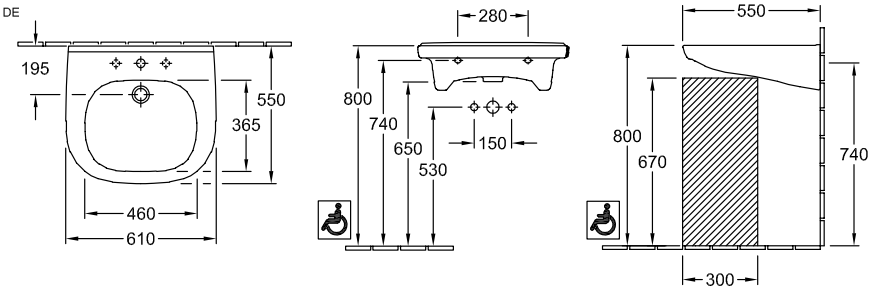
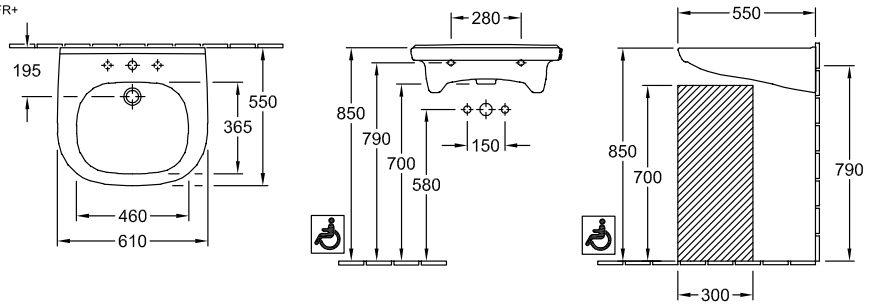
FR+