VICARE WASCHBECKEN VICARE OVAL

PRODUKTINFORMATION

Artikeltitel	Villeroy & Boch ViCare Waschbecken ViCare, 810 x 560 x 185 mm, Weiß Alpin AntiBac CeramicPlus, ohne Überlauf
Artikelnummer	412081T2
Montage / Montagetyp	Wandmontage
Lieferumfang	1 x Waschbecken
Tiefe in mm	560
Breite in mm	810
Höhe in mm	185
Innentiefe in mm	100
Kollektion	ViCare
Armatur/Hahnloch Hinweise	Bei Modellen ohne Überlauffunktion muss ein nicht verschließbares Ventil verwendet werden
Geeignet für	3-Loch Armatur, barrierefreie Anwendung
Material	Sanitärkeramik
Oberfläche	glänzend
Farbbezeichnung der Farbe	Weiß Alpin AntiBac CeramicPlus
Mit Überlauf	Nein
Form	Oval
Farbbezeichnung	Weiß Alpin
Antibakterielle Oberfläche (mit AntiBac)	Ja
Leichte Oberflächenreinigung (mit CeramicPlus)	Ja
Anzahl Hahnloch durchgestochen	1
Anzahl Hahnloch vorgestochen	2
Anzahl der Becken	1

TECHNISCHE ZEICHNUNGEN

412081T2

DE

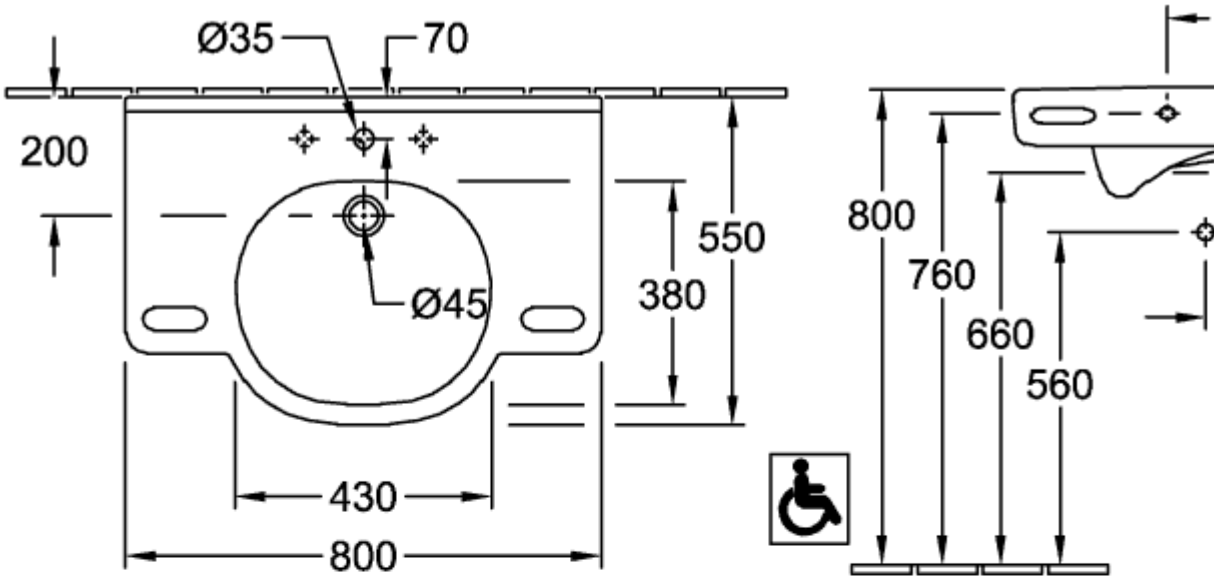

FR+

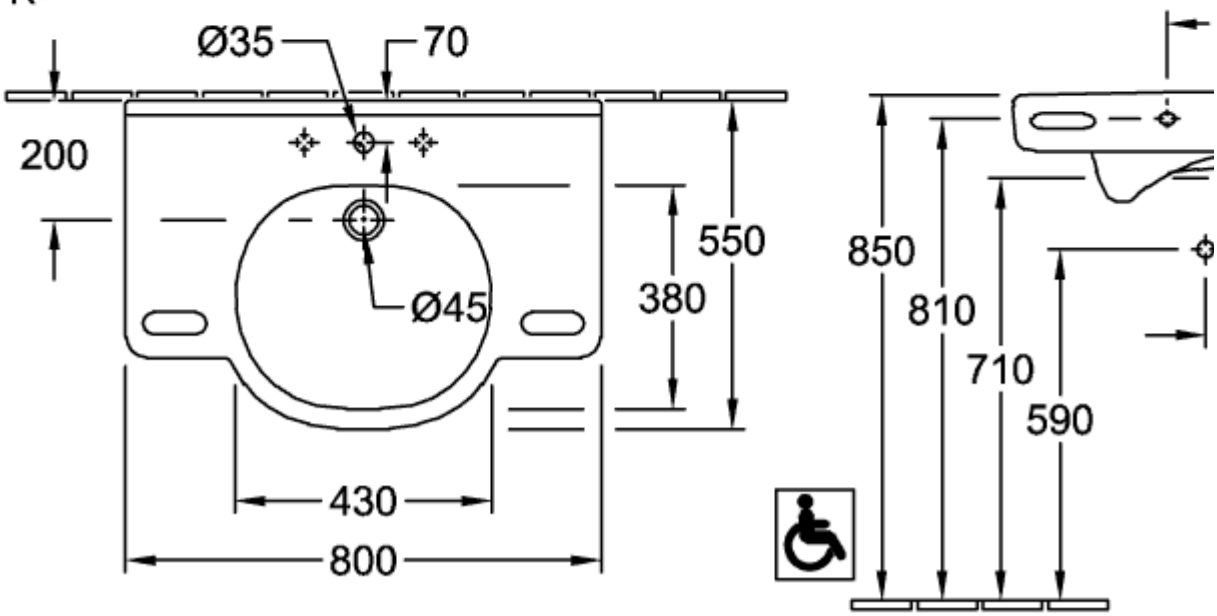

412081T2

DE

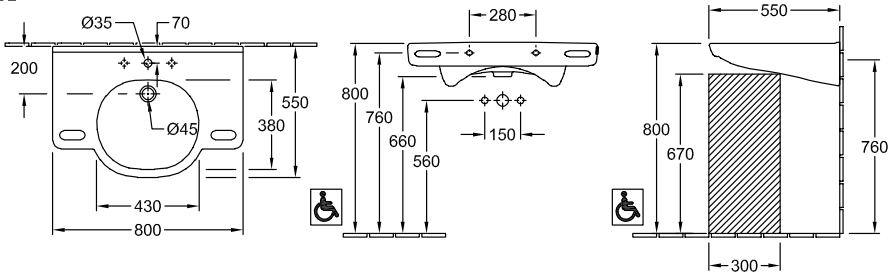
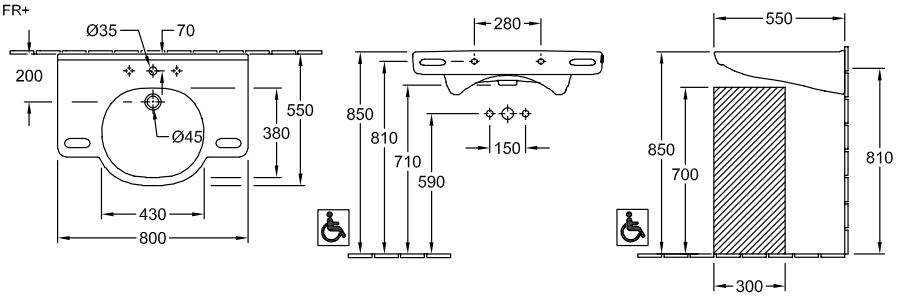
FR+