O.NOVO UNTERBAUWASCHBECKEN OVAL

PRODUKTINFORMATION

Artikeltitel	Villeroy & Boch O.novo Unterbauwaschbecken, 530 x 320 x 200 mm, Weiß Alpin, mit Überlauf
Artikelnummer	41625001
Montage / Montagetyp	Unterbau
Montage-Hinweise	der Ausschnitt der Waschbeckenplatte muss anhand des Originalbeckens vorgenommen werden, Einbau in Naturstein- und kunststoffbeschichtete Platten möglich
Lieferumfang	1 x Unterbauwaschbecken , 1 x Befestigungssatz
Tiefe in mm	320
Breite in mm	530
Höhe in mm	200
Innentiefe in mm	150
Kollektion	O.novo
Material	Sanitärkeramik
Oberfläche	glänzend
Farbbezeichnung der Farbe	Weiß Alpin
Mit Überlauf	Ja
Form	Oval
Farbbezeichnung	Weiß Alpin
Antibakterielle Oberfläche (mit AntiBac)	Nein
Leichte Oberflächenreinigung (mit CeramicPlus)	Nein
Anzahl der Becken	1

TECHNISCHE ZEICHNUNGEN

41625001

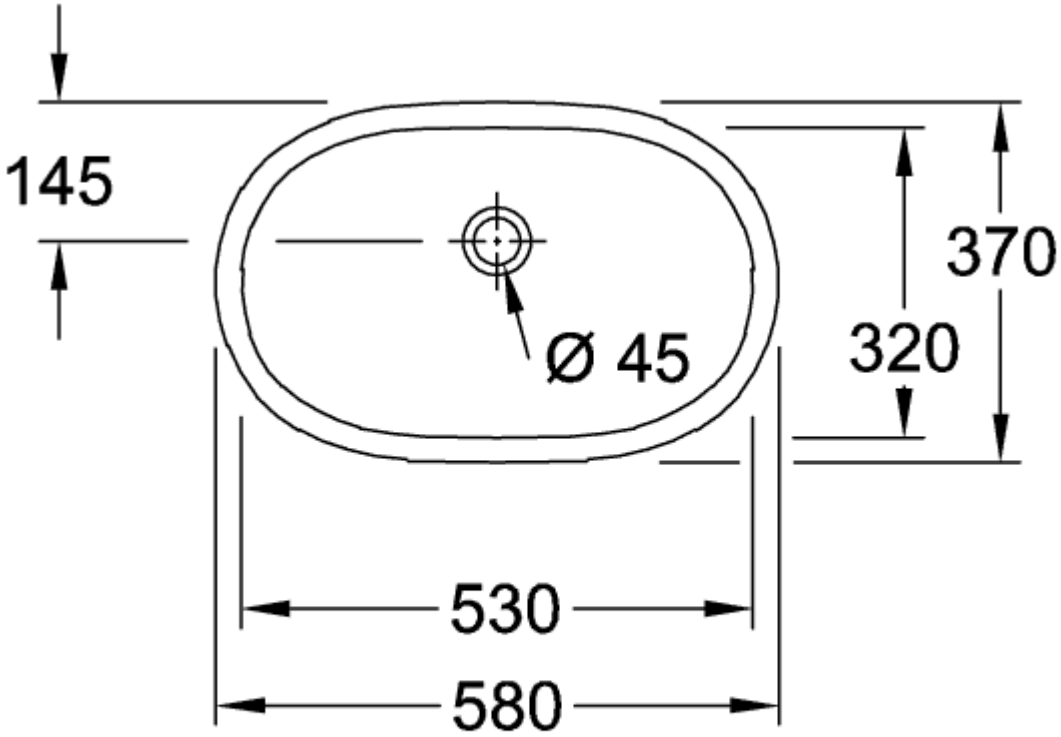

41625001

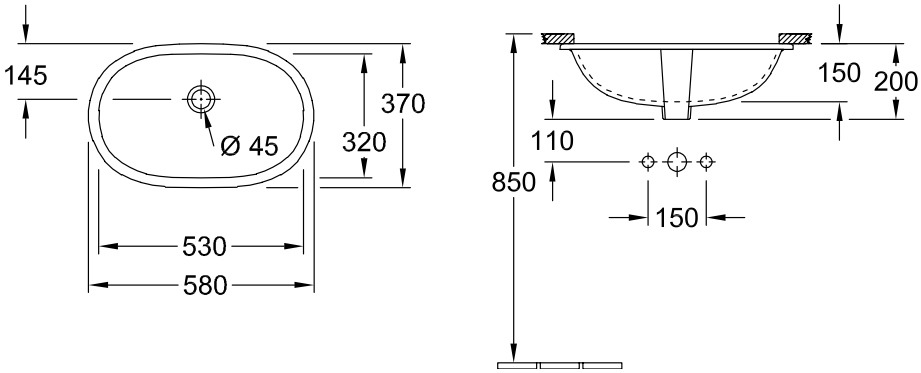

41625001

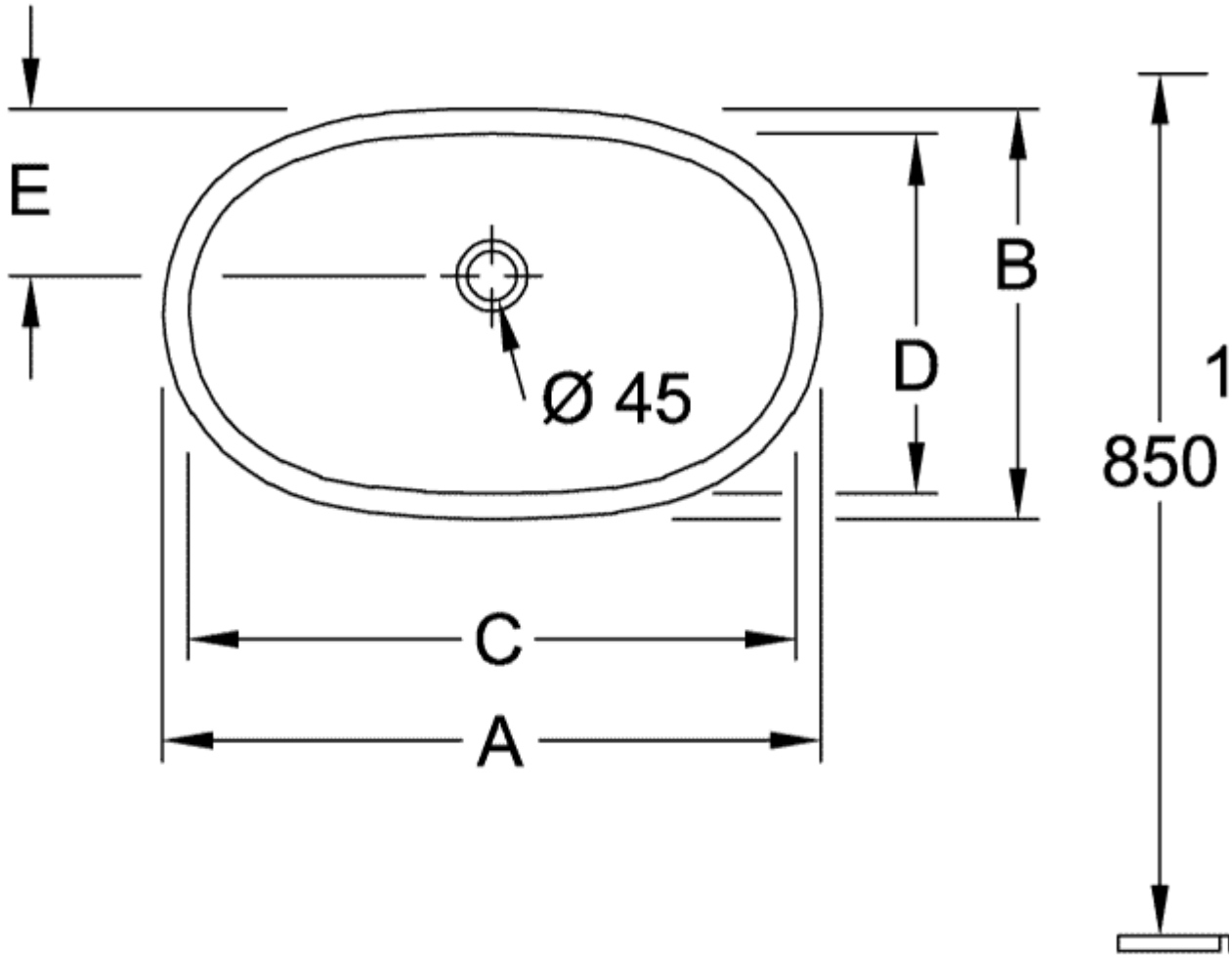

	A	B	C	D	E	M	P
4162 60	650	400	600	350	165	208	160
4162 50	580	370	530	320	145	200	150

41625001

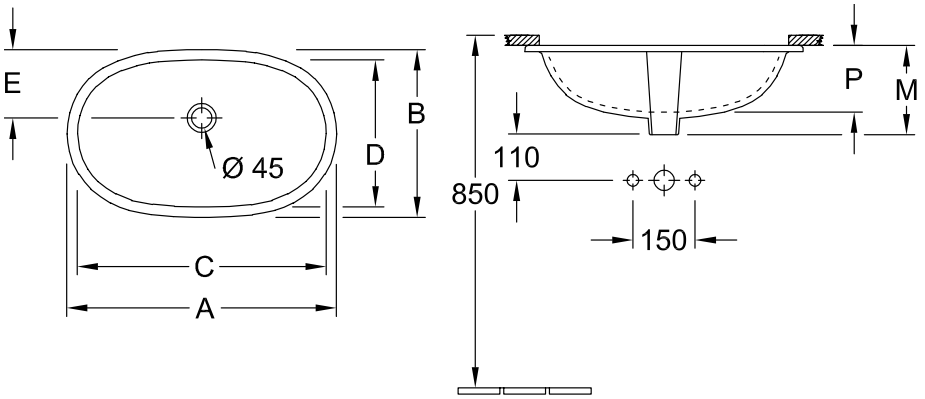

	A	B	C	D	E	M	P
4162 60	650	400	600	350	165	208	160
4162 50	580	370	530	320	145	200	150