ARCHITECTURA WASCHBECKEN RECHTECK

PRODUKTINFORMATION

Artikeltitel	Villeroy & Boch Architectura Waschbecken, 600 x 470 x 180 mm, Weiß Alpin, ohne Überlauf
Artikelnummer	41886101
Montage / Montagetyp	Wandmontage
Lieferumfang	1 x Waschbecken
Tiefe in mm	470
Breite in mm	600
Höhe in mm	180
Innentiefe in mm	125
Kollektion	Architectura
Armatur/Hahnloch Hinweise	Bei Modellen ohne Überlauffunktion muss ein nicht verschließbares Ventil verwendet werden
Geeignet für	3-Loch Armatur
Material	Sanitärkeramik
Oberfläche	glänzend
Farbbezeichnung der Farbe	Weiß Alpin
Mit Überlauf	Nein
Form	Rechteck
Farbbezeichnung	Weiß Alpin
Antibakterielle Oberfläche (mit AntiBac)	Nein
Leichte Oberflächenreinigung (mit CeramicPlus)	Nein
Anzahl Hahnloch durchgestochen	1
Anzahl Hahnloch vorgestochen	2
Anzahl der Becken	1

TECHNISCHE ZEICHNUNGEN

41886101

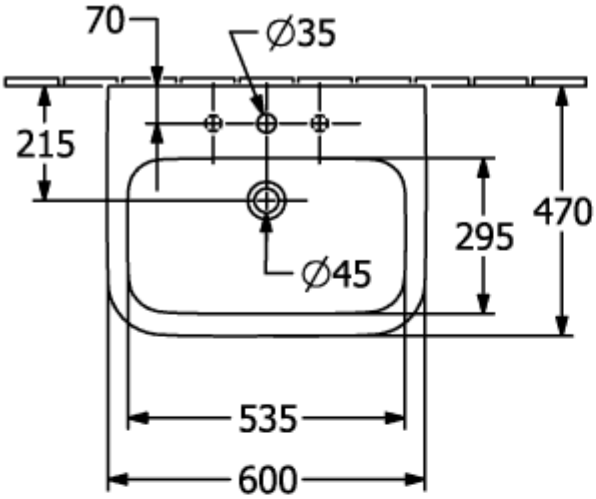

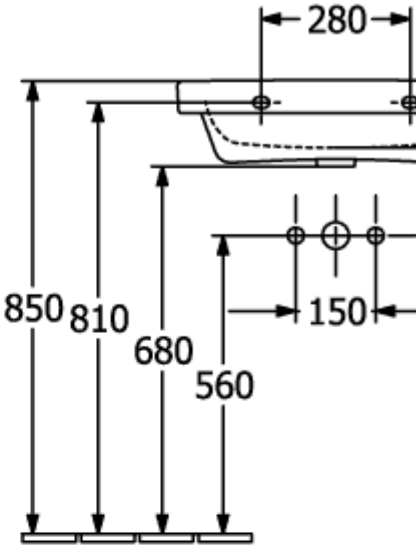

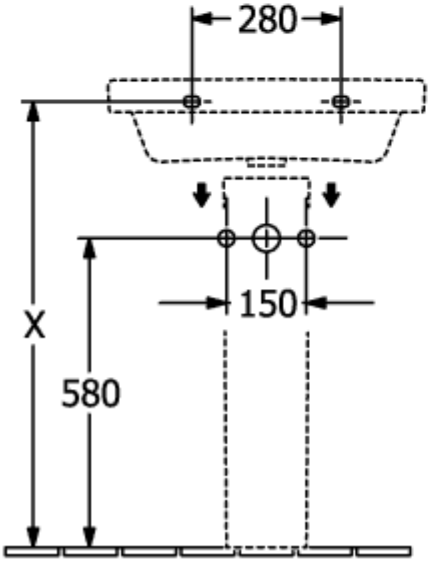

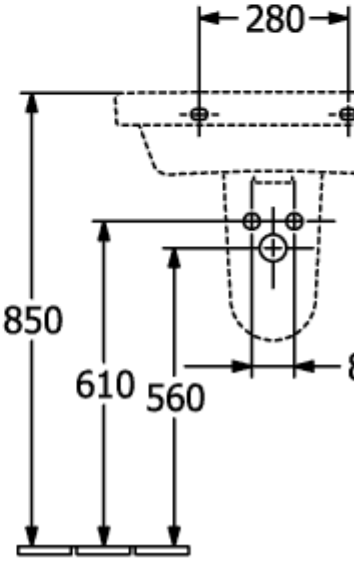

41886101

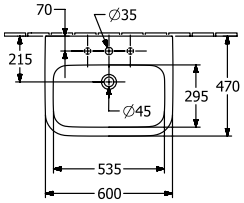
70
∅35
215
295
470
∅45
535
600

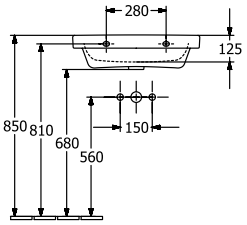
280
125
850
810
680
560
150

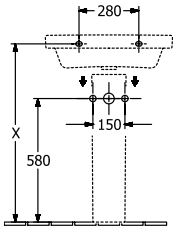
280
X
580
150

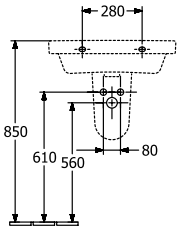
280
850
610
560
80