VENTICELLO TIEFSPÜL-WC SPÜLRANDLOS FÜR KOMBINATION RECHTECK

PRODUKTINFORMATION

Artikeltitel	Villeroy & Boch Venticello Tiefspül-WC spülrandlos für Kombination, bodenstehend, Weiß Alpin
Artikelnummer	4612R001
Montage / Montagetyp	Bodenstehend
Montage-Hinweise	Empfehlung: Montage mit Wandabstand: 15 mm
Lieferumfang	1 x Tiefspül-WC spülrandlos , 1 x Befestigungssatz
Tiefe in mm	700
Breite in mm	375
Höhe in mm	400
Kollektion	Venticello
Geeignet für	Aufsatz-Spülkasten
Innovative Spültechnologie (mit TwistFlush)	Nein
Spülvolumen l	3 / 4,5 l
Wandhängend - Bodenstehend	bodenstehend
Material	Sanitärkeramik
Oberfläche	glänzend
Farbbezeichnung der Farbe	Weiß Alpin
Form	Rechteck
Farbbezeichnung	Weiß Alpin
Antibakterielle Oberfläche (mit AntiBac)	Nein
Leichte Oberflächenreinigung (mit CeramicPlus)	Nein
Spülrandlos (mit DirectFlush)	Ja
Spülungstyp	Tiefspüler
Integrierte Frischelösung (mit ViFresh)	Nein
Abgang / Ablauf	Abgang waagerecht

TECHNISCHE ZEICHNUNGEN

4612R001

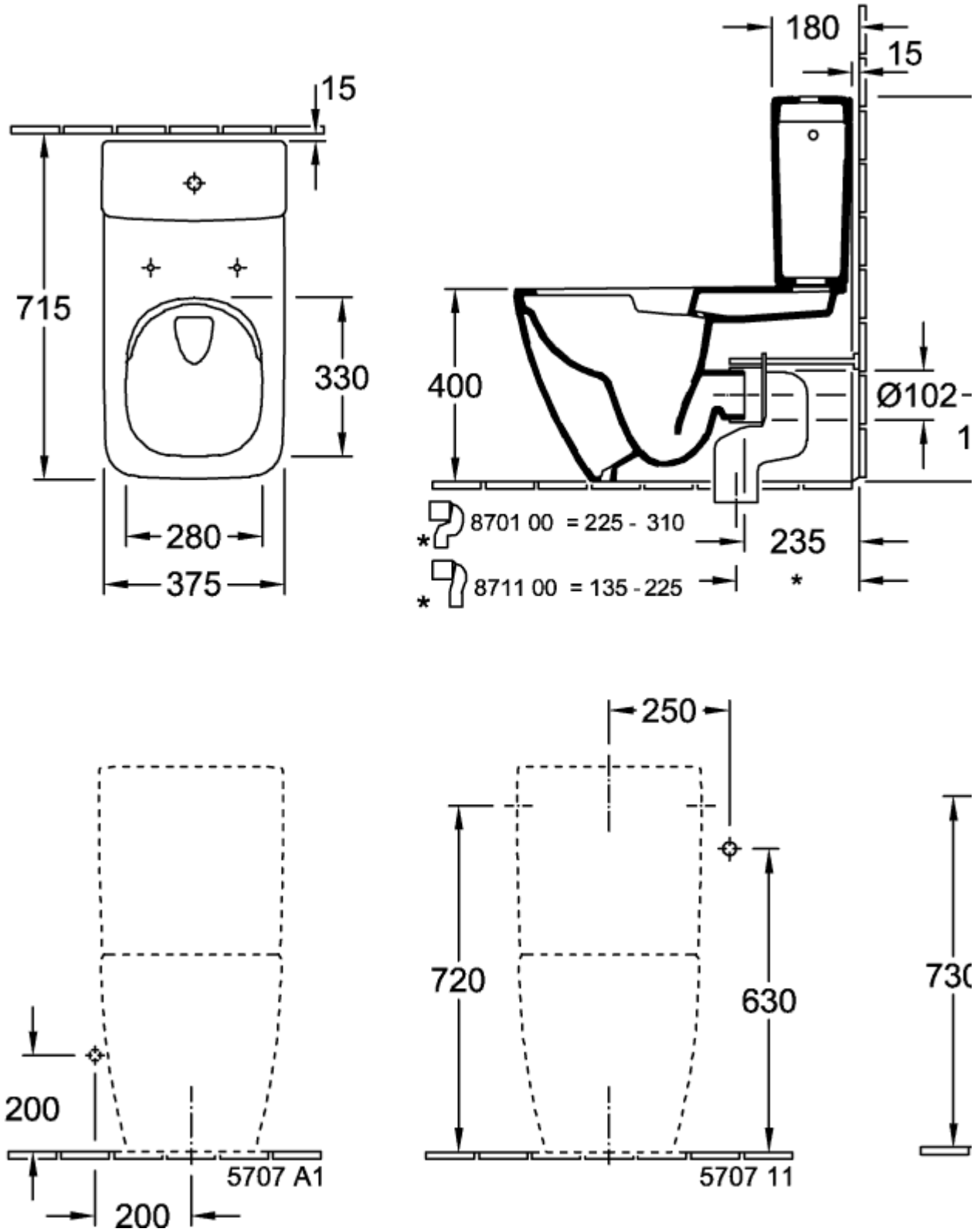
15
715
330
280
375
180
15
400
Ø102
1
8701 00 = 225 - 310
235
8711 00 = 135 - 225
250
720
630
730
200
200
5707 A1
5707 11

4612R001

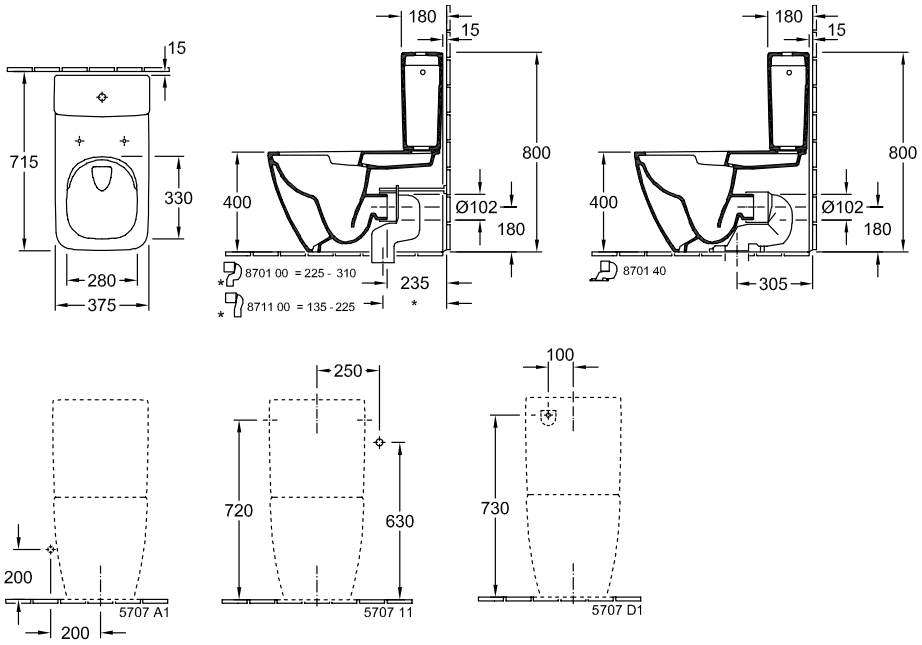
15
715
330
280
375
180
15
800
400
Ø102
180
8701 00 = 225 - 310
235
8711 00 = 135 - 225
*
180
15
800
400
Ø102
180
8701 40
305
250
720
630
5707 A1
5707 11
100
730
5707 D1
200
200