MEMENTO 2.0 WASCHBECKEN RECHTECK

PRODUKTINFORMATION

Artikeltitel	Villeroy & Boch Memento 2.0 Waschbecken, 800 x 470 x 140 mm, Weiß Alpin, ohne Überlauf
Artikelnummer	4A228101
Montage / Montagetyp	Wandmontage
Lieferumfang	1 x Waschbecken
Tiefe in mm	470
Breite in mm	800
Höhe in mm	140
Innentiefe in mm	95
Kollektion	Memento 2.0
Armatur/Hahnloch Hinweise	Bei Modellen ohne Überlauffunktion muss ein nicht verschließbares Ventil oder ViFlow (verdeckter Überlauf) verwendet werden.
Geeignet für	3-Loch Armatur
Material	TitanCeram
Oberfläche	glänzend
Farbbezeichnung der Farbe	Weiß Alpin
Mit Überlauf	Nein
Form	Rechteck
Farbbezeichnung	Weiß Alpin
Antibakterielle Oberfläche (mit AntiBac)	Nein
Leichte Oberflächenreinigung (mit CeramicPlus)	Nein
Anzahl Hahnloch durchgestochen	1
Anzahl Hahnloch vorgestochen	2
Anzahl der Becken	1

TECHNISCHE ZEICHNUNGEN

4A228101

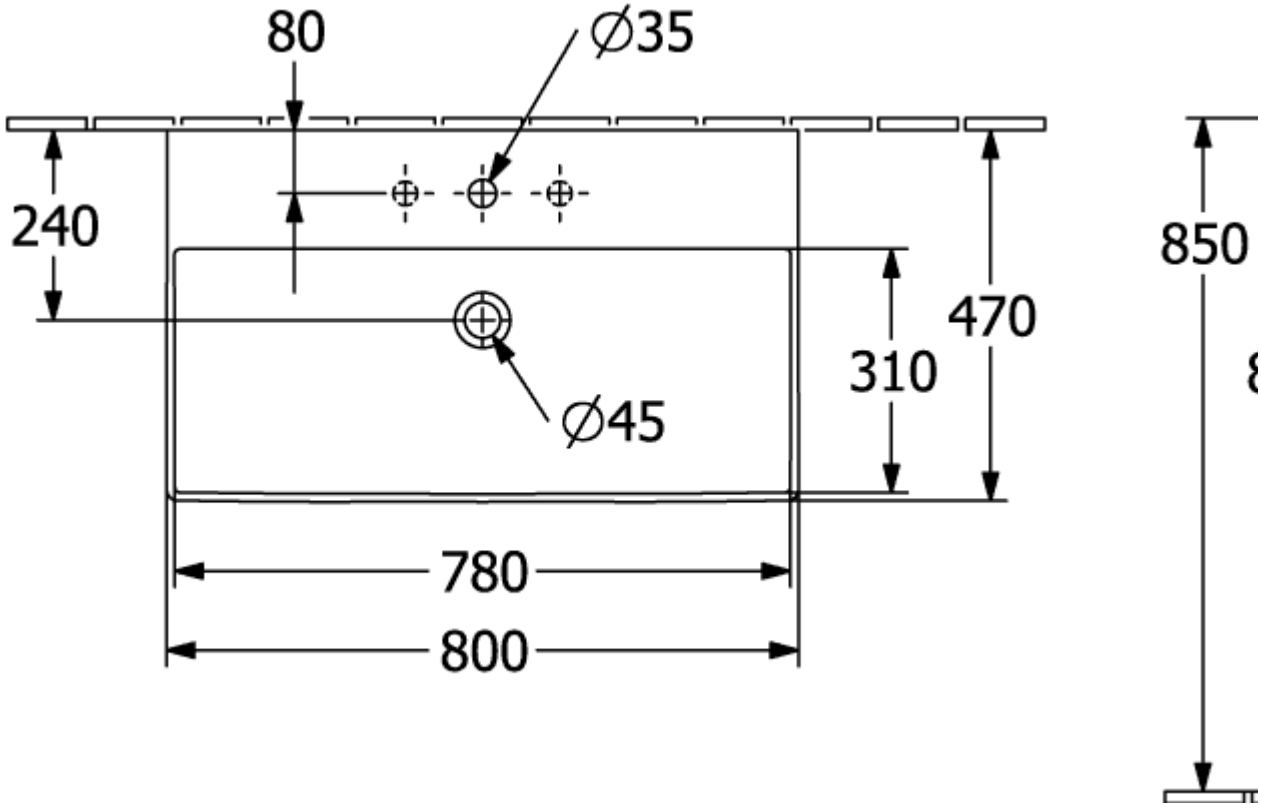
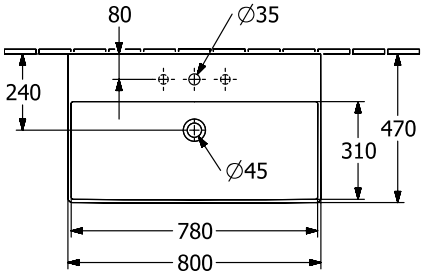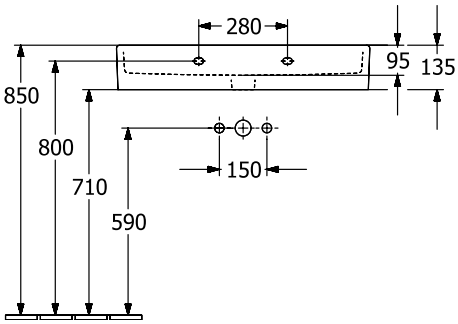
4A228101