COLLARO SCHRANKWASCHTISCH RECHTECK

PRODUKTINFORMATION

Artikeltitel	Villeroy & Boch Collaro Schrankwaschtisch, 1200 x 470 x 160 mm, Weiß Alpin, mit Überlauf
Artikelnummer	4A33C401
Montage / Montagetyp	Wandmontage
Lieferumfang	1 x Schrankwaschtisch
Tiefe in mm	470
Breite in mm	1200
Höhe in mm	160
Innentiefe in mm	85
Kollektion	Collaro
Armatur/Hahnloch Hinweise	bei 2 Einhebelmischern und Excenterbetätigung oder in Verbindung mit Kniehebelventil, sowie Push-open Ventil bitte Durchflussleistung von max. 7,5 l/min pro Armatur nicht überschreiten.
Geeignet für	zwei 1-Loch Armaturen, passendes Villeroy & Boch-Möbel
Material	TitanCeram
Oberfläche	glänzend
Farbbezeichnung der Farbe	Weiß Alpin
Mit Überlauf	Ja
Form	Rechteck
Farbbezeichnung	Weiß Alpin
Antibakterielle Oberfläche (mit AntiBac)	Nein
Leichte Oberflächenreinigung (mit CeramicPlus)	Nein
Anzahl Hahnloch durchgestochen	2
Anzahl der Becken	1

TECHNISCHE ZEICHNUNGEN

4A33C401

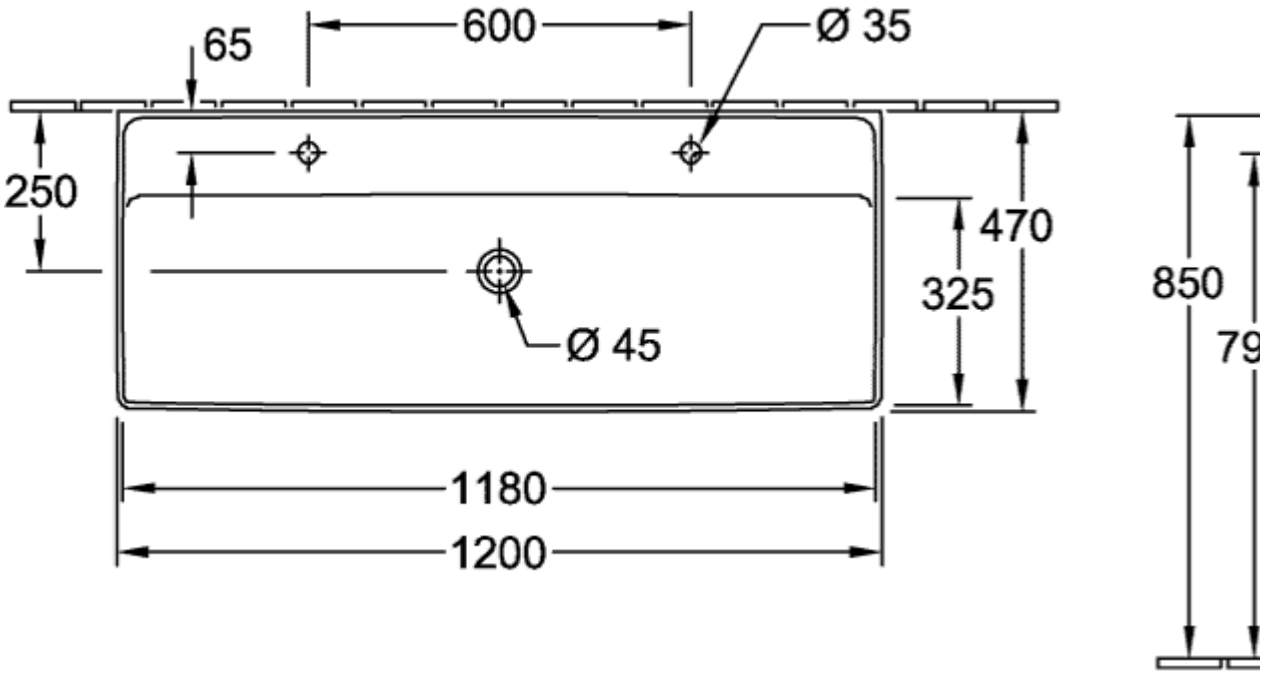
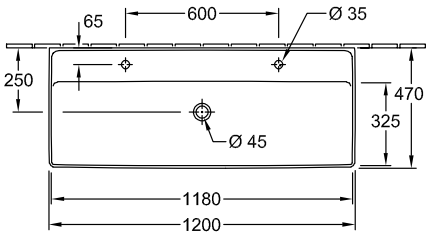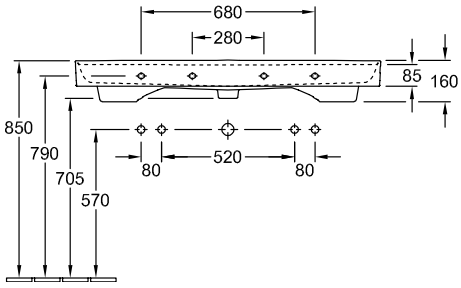
4A33C401