LOOP & FRIENDS AUFSATZWASCHBECKEN RUND

PRODUKTINFORMATION

Artikeltitel	Villeroy & Boch Loop & Friends Aufsatzwaschbecken, 430 x 430 x 120 mm, Weiß Alpin, mit Überlauf
Artikelnummer	51440001
Montage / Montagetyp	Aufsatz
Lieferumfang	1 x Aufsatzwaschbecken , 1 x verlängerte Kugelstange für Excenterbetätigung des Ablaufventils 1 x Ablaufventil mit keramischer Ventilabdeckung 1 x Befestigungssatz 1 x Ausschnittschablone
Tiefe in mm	430
Breite in mm	430
Höhe in mm	120
Innentiefe in mm	100
Durchmesser in mm	430
Kollektion	Loop & Friends
Geeignet für	Wandauslaufarmatur, passendes Villeroy & Boch-Möbel|Armatur mit erhöhtem Standfuß
Material	Sanitärkeramik
Oberfläche	glänzend
Farbbezeichnung der Farbe	Weiß Alpin
Mit Überlauf	Ja
Form	Rund
Farbbezeichnung	Weiß Alpin
Antibakterielle Oberfläche (mit AntiBac)	Nein
Leichte Oberflächenreinigung (mit CeramicPlus)	Nein
Unterseite des Waschbeckens	ungeschliffen
Anzahl der Becken	1

TECHNISCHE ZEICHNUNGEN

51440001

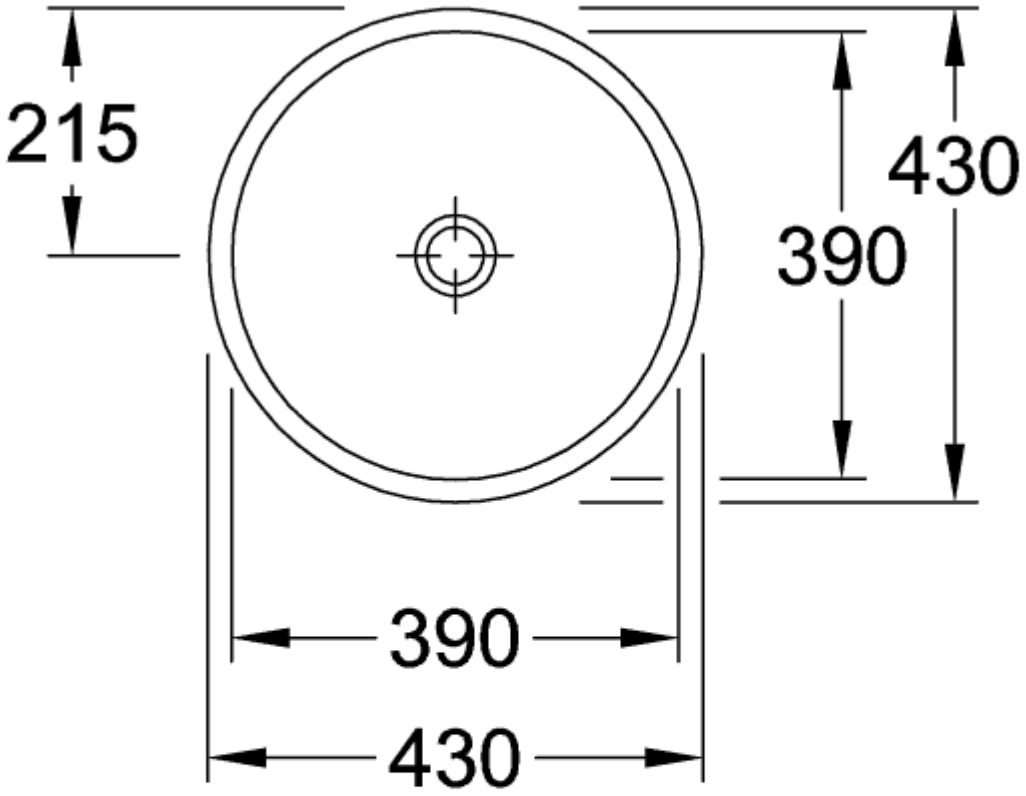

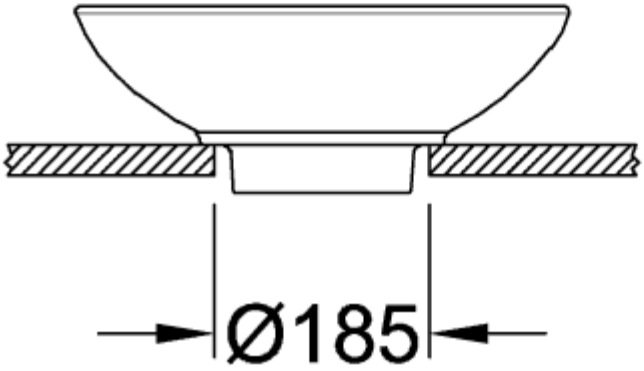

51440001

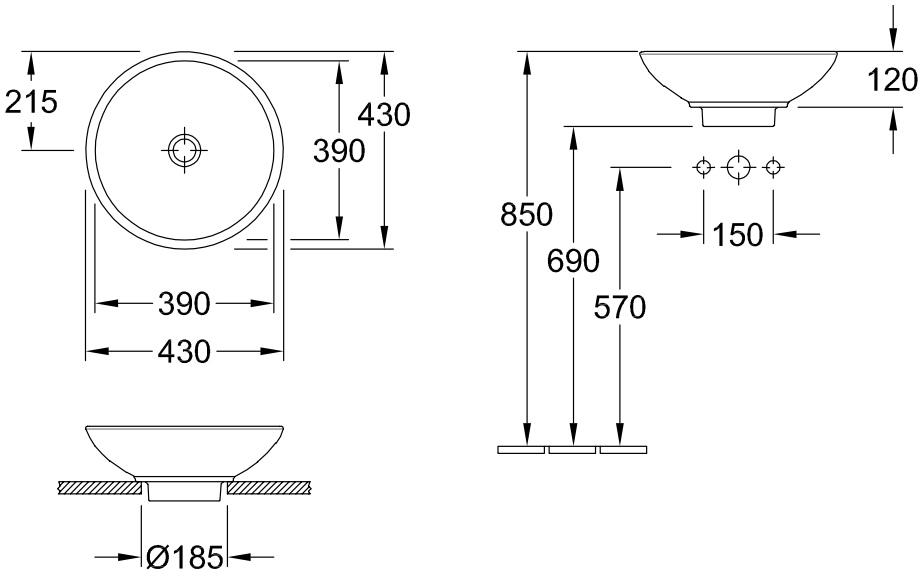

51440001

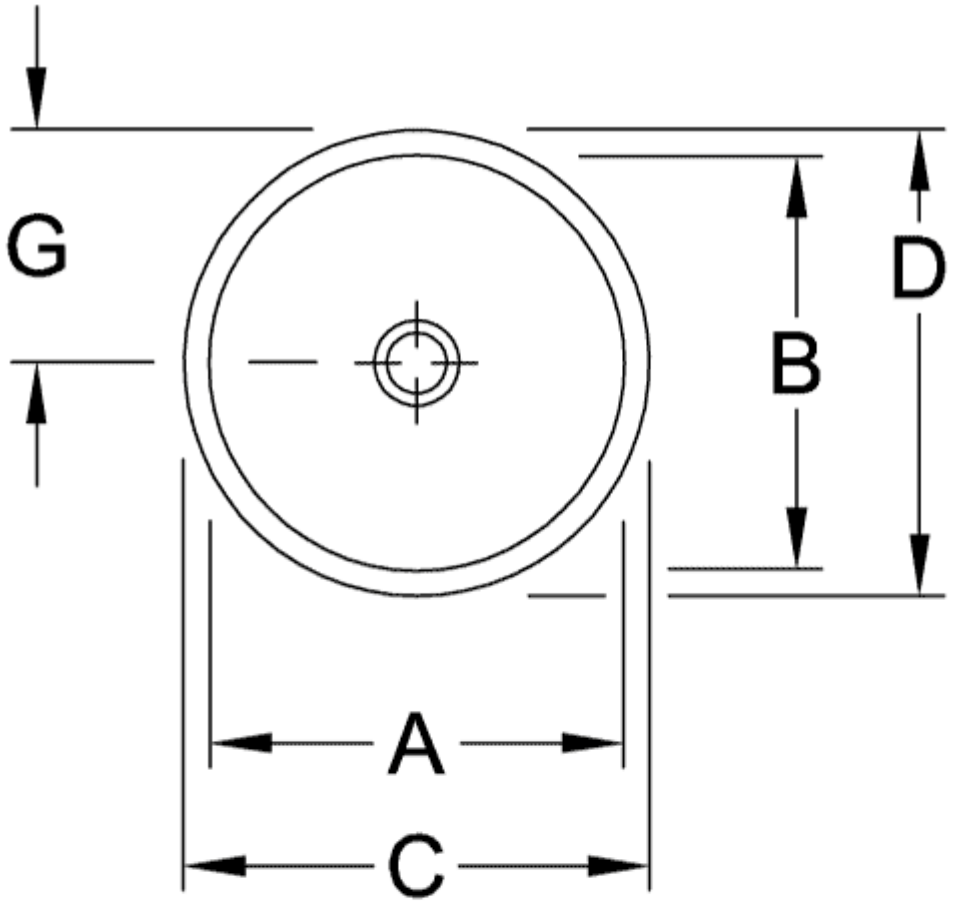

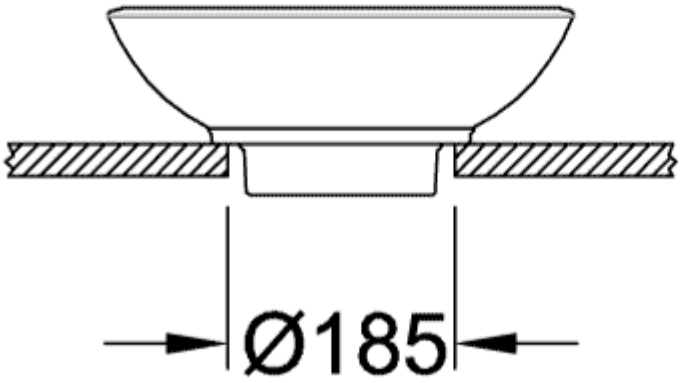

	A	B	C	D	G	H
5148 00	340	340	380	380	190	700
5144 00	390	390	430	430	215	690

51440001

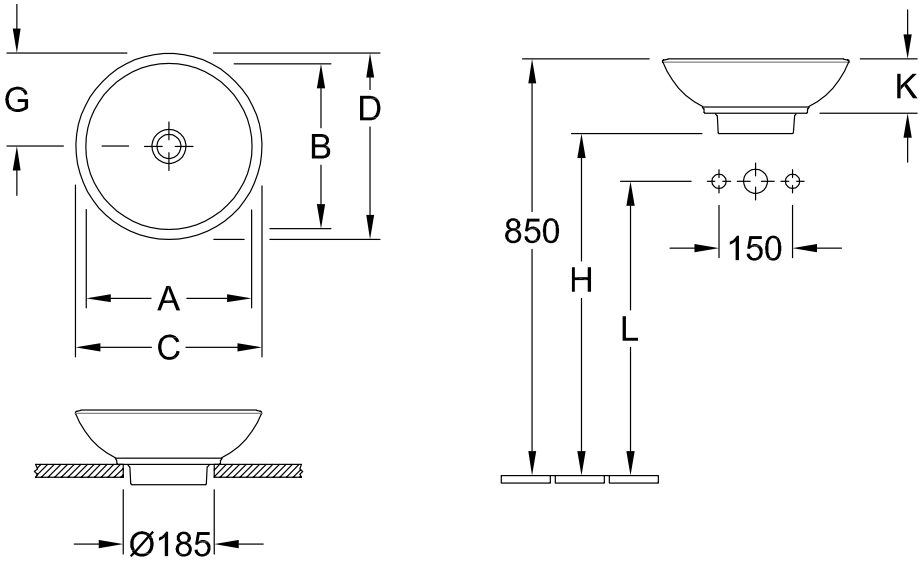

	A	B	C	D	G	H	K	L
5148 00	340	340	380	380	190	700	110	580
5144 00	390	390	430	430	215	690	120	570