# SUBWAY 2.0 BIDET COMPACT OVAL

## PRODUKTINFORMATION

| | |
|---|---|
| Artikeltitel | Villeroy & Boch Subway 2.0 Bidet Compact, wandhängend, 355 x 480 mm, Weiß Alpin |
| Artikelnummer | 54060001 |
| Montage / Montagetyp | Wandmontage |
| Lieferumfang | 1 x Bidet , 1 x Befestigungssatz |
| Tiefe in mm | 480 |
| Breite in mm | 355 |
| Höhe in mm | 280 |
| Kollektion | Subway 2.0 |
| Geeignet für | 1-Loch Armatur |
| Wandhängend - Bodenstehend | wandhängend |
| Material | Sanitärkeramik |
| Oberfläche | glänzend |
| Farbbezeichnung der Farbe | Weiß Alpin |
| Form | Oval |
| Farbbezeichnung | Weiß Alpin |
| Antibakterielle Oberfläche (mit AntiBac) | Nein |
| Leichte Oberflächenreinigung (mit CeramicPlus) | Nein |

## TECHNISCHE ZEICHNUNGEN

**54060001**

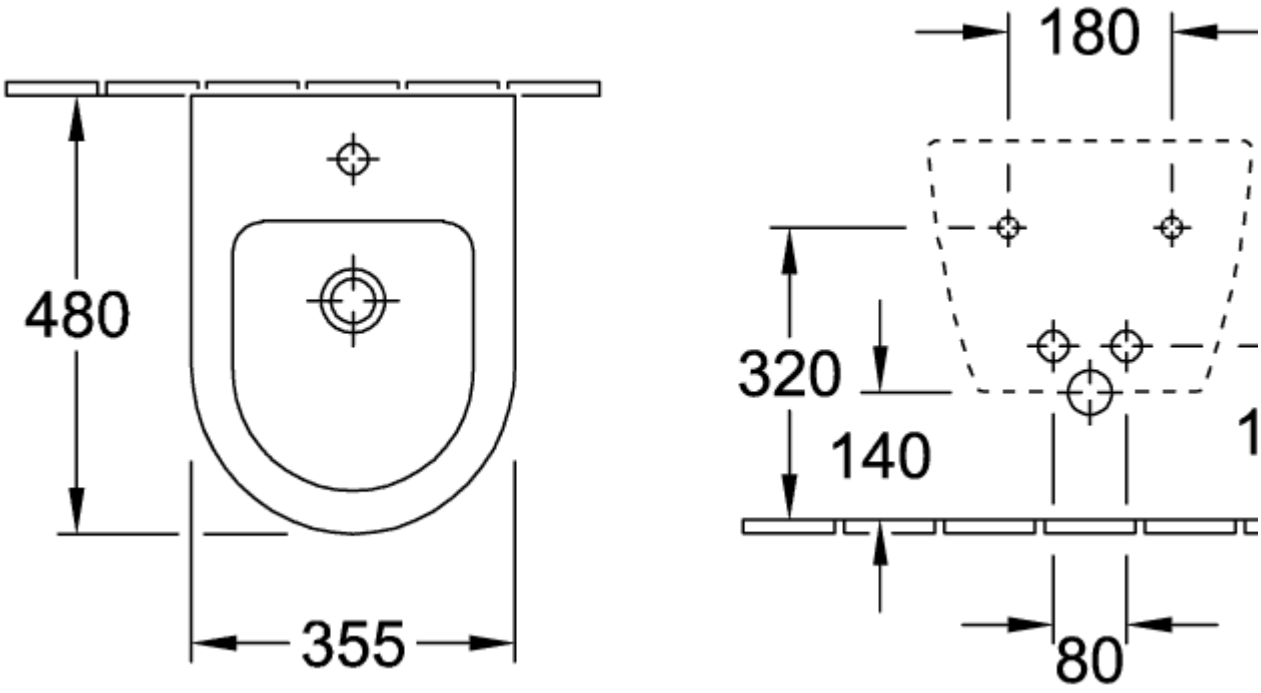

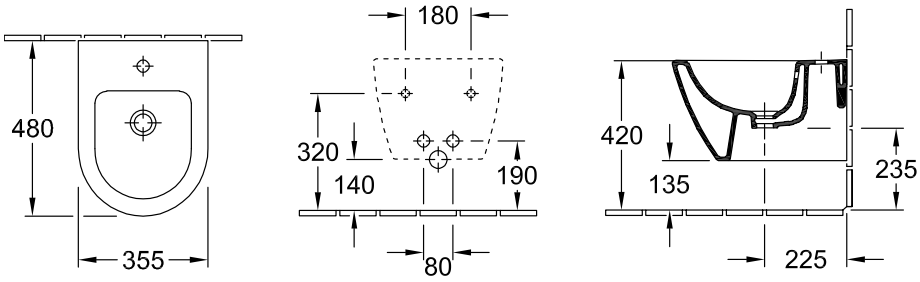
**54060001**