# VENTICELLO ABSAUG-URINAL RECHTECK

## PRODUKTINFORMATION

| | |
|---|---|
| Artikeltitel | Villeroy & Boch Venticello Absaug-Urinal, ohne Deckel, Zulauf verdeckt, 285 x 320 mm, Stone White CeramicPlus |
| Artikelnummer | 5504R0RW |
| Montage / Montagetyp | Wandmontage |
| Lieferumfang | 1 x Absaug-Urinal , 1 x Befestigungssatz |
| Tiefe in mm | 320 |
| Breite in mm | 285 |
| Höhe in mm | 545 |
| Kollektion | Venticello |
| Geeignet für | Montage ohne Deckel |
| Spülvolumen l | 1,0 / l |
| Material | Sanitärkeramik |
| Oberfläche | matt |
| Farbbezeichnung der Farbe | Stone White CeramicPlus |
| Form | Rechteck |
| Farbbezeichnung | Stone White |
| Leichte Oberflächenreinigung (mit CeramicPlus) | Ja |
| Spülrandlos (mit DirectFlush) | Ja |
| Spülungstyp | Absaug-Urinal |
| Abgang / Ablauf | Ablauf je nach Typ des Absaugformstücks verdeckt |

# TECHNISCHE ZEICHNUNGEN

**5504R0RW**

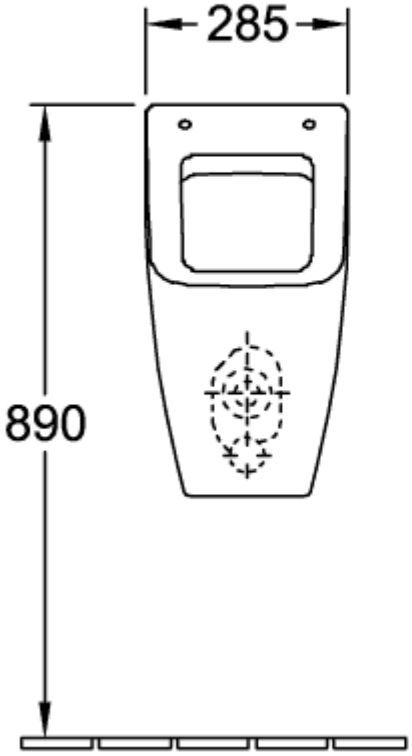
285
890

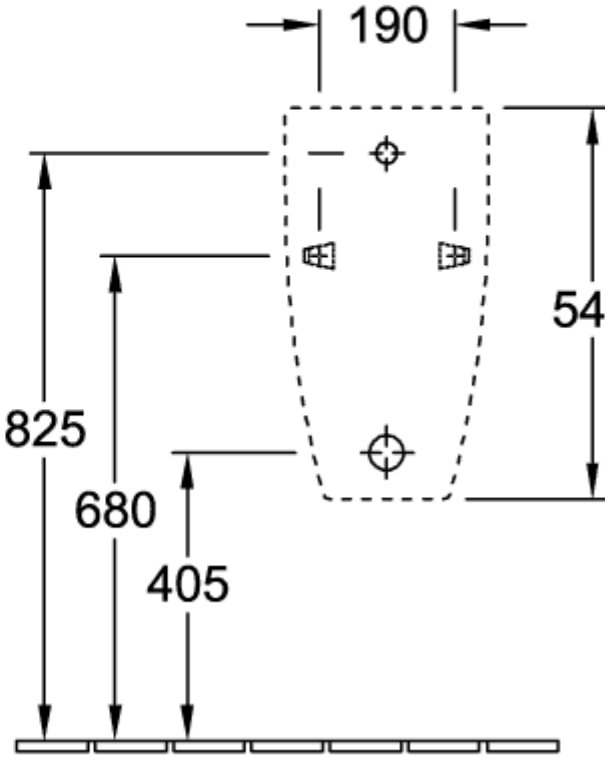
190
54
825
680
405

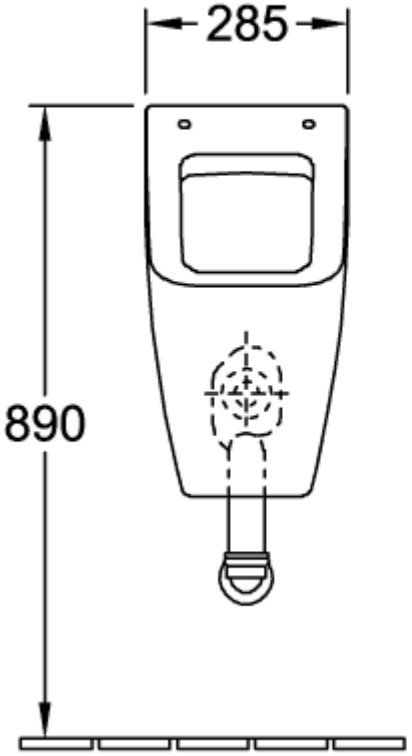
285
890

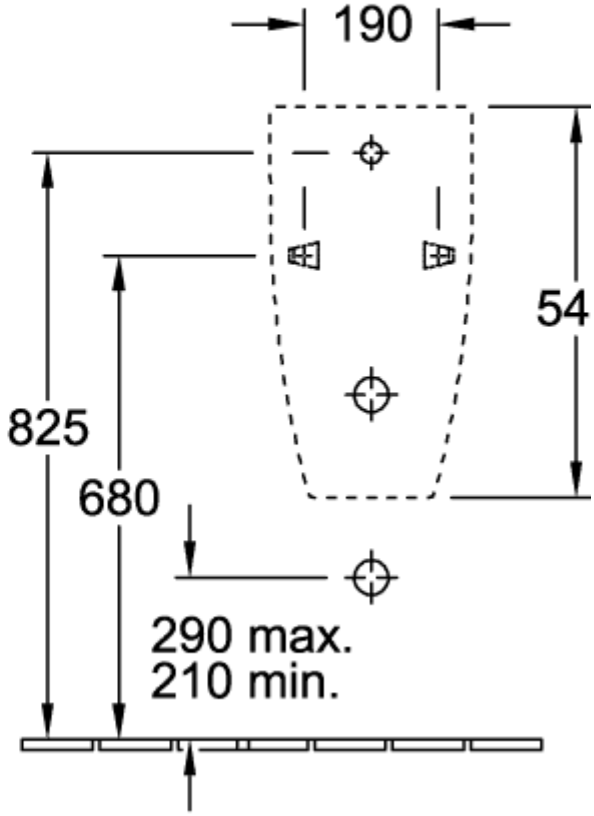
190
54
825
680
290 max.
210 min.

## 5504R0RW

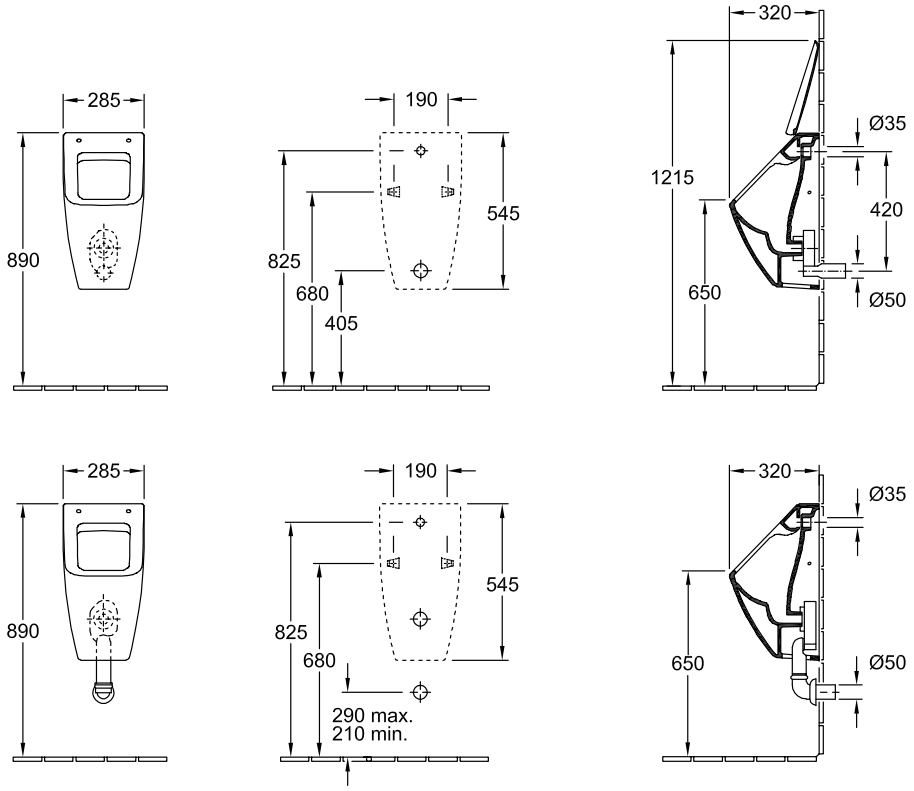
285
890
190
545
825
680
405
320
1215
650
Ø35
420
Ø50
285
890
190
545
825
680
290 max.
210 min.
320
650
Ø35
Ø50