ARCHITECTURA ABSAUG-URINAL RECHTECK

PRODUKTINFORMATION

Artikeltitel	Villeroy & Boch Architectura Absaug-Urinal, Zulauf verdeckt, 325 x 355 mm, Weiß Alpin
Artikelnummer	55870001
Montage / Montagetyp	Wandmontage
Lieferumfang	1 x Absaug-Urinal , 1 x Ablauf 1 x Befestigungssatz 1 x ViChange Siphonkartusche 1 x keramische Ablaufabdeckung
Tiefe in mm	355
Breite in mm	325
Höhe in mm	680
Kollektion	Architectura
Geeignet für	Montage ohne Deckel
Spülvolumen l	1,0 / l
Material	Sanitärkeramik
Oberfläche	glänzend
Farbbezeichnung der Farbe	Weiß Alpin
Form	Rechteck
Farbbezeichnung	Weiß Alpin
Leichte Oberflächenreinigung (mit CeramicPlus)	Nein
Spülrandlos (mit DirectFlush)	Nein
Spülungstyp	Absaug-Urinal
Abgang / Ablauf	Ablauf verdeckt

TECHNISCHE ZEICHNUNGEN

55870001

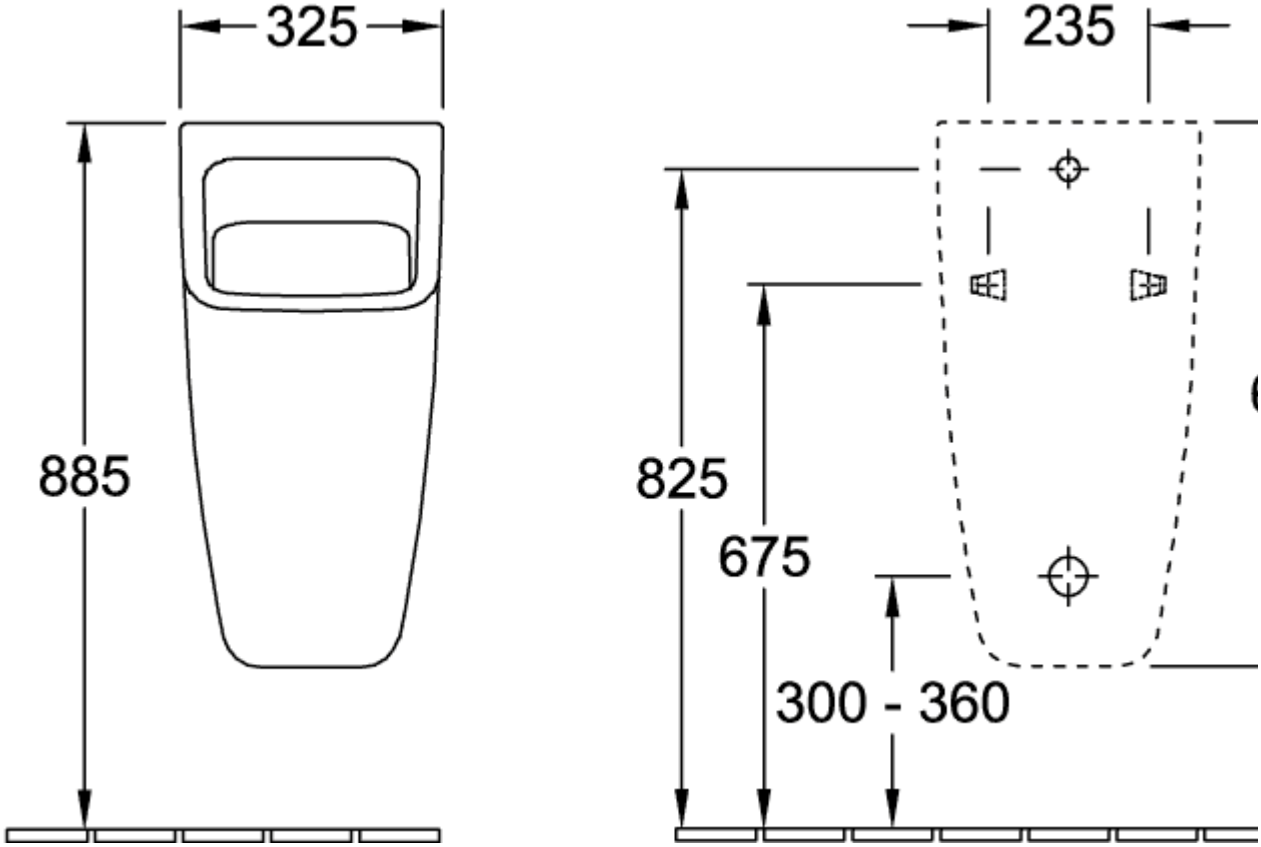
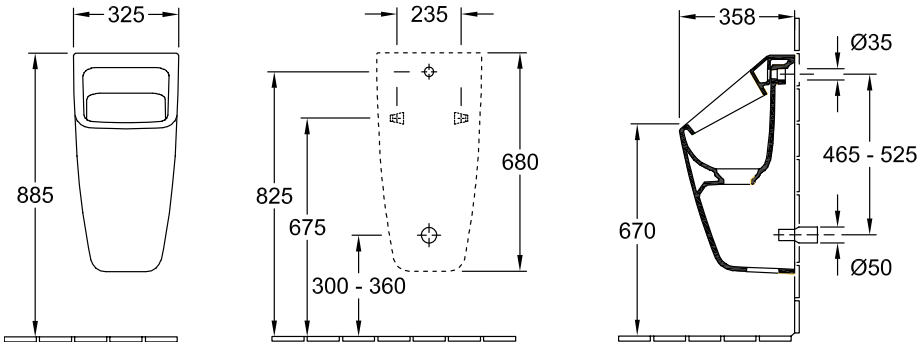
55870001