SUBWAY INFINITY RECHTECKIGE DUSCHWANNE RECHTECK

PRODUKTINFORMATION

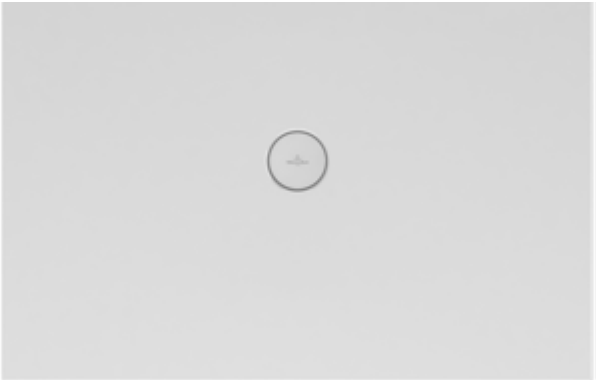

Artikeltitel	Villeroy & Boch Subway Infinity rechteckige Duschwanne, 1200 x 800 x 40 mm, Weiß Alpin
Artikelnummer	6230P301
Montage / Montagetyp	Flächenbündiger Einbau, Aufbau auf Fliesen|Aufbau auf Sockel
Montage-Hinweise	Die Einbauhöhe der Duschwannen kann bei Verwendung der Ablaufgarnitur 9226 00 XX um 30 mm reduziert werden. Achtung! Diese Ablaufgarnitur entspricht nicht EN274., Diese Duschwannen werden an der langen Seite geschnitten und müssen mit der geschnittenen Seite (Seite nicht glasiert) gegen die Wand plaziert werden.
Lieferumfang	1 x rechteckige Duschwanne
Länge in mm	1200
Breite in mm	800
Höhe in mm	40
Innentiefe in mm	12
Kollektion	Subway Infinity
Material	Sanitärkeramik
Oberfläche	matt
Farbbezeichnung der Farbe	Weiß Alpin
Form	Rechteck
Farbbezeichnung	Weiß Alpin
Antibakterielle Oberfläche (mit AntiBac)	Nein
Leichte Oberflächenreinigung (mit CeramicPlus)	Nein
Mit Rutschhemmung	Ja

TECHNISCHE ZEICHNUNGEN

6230P301

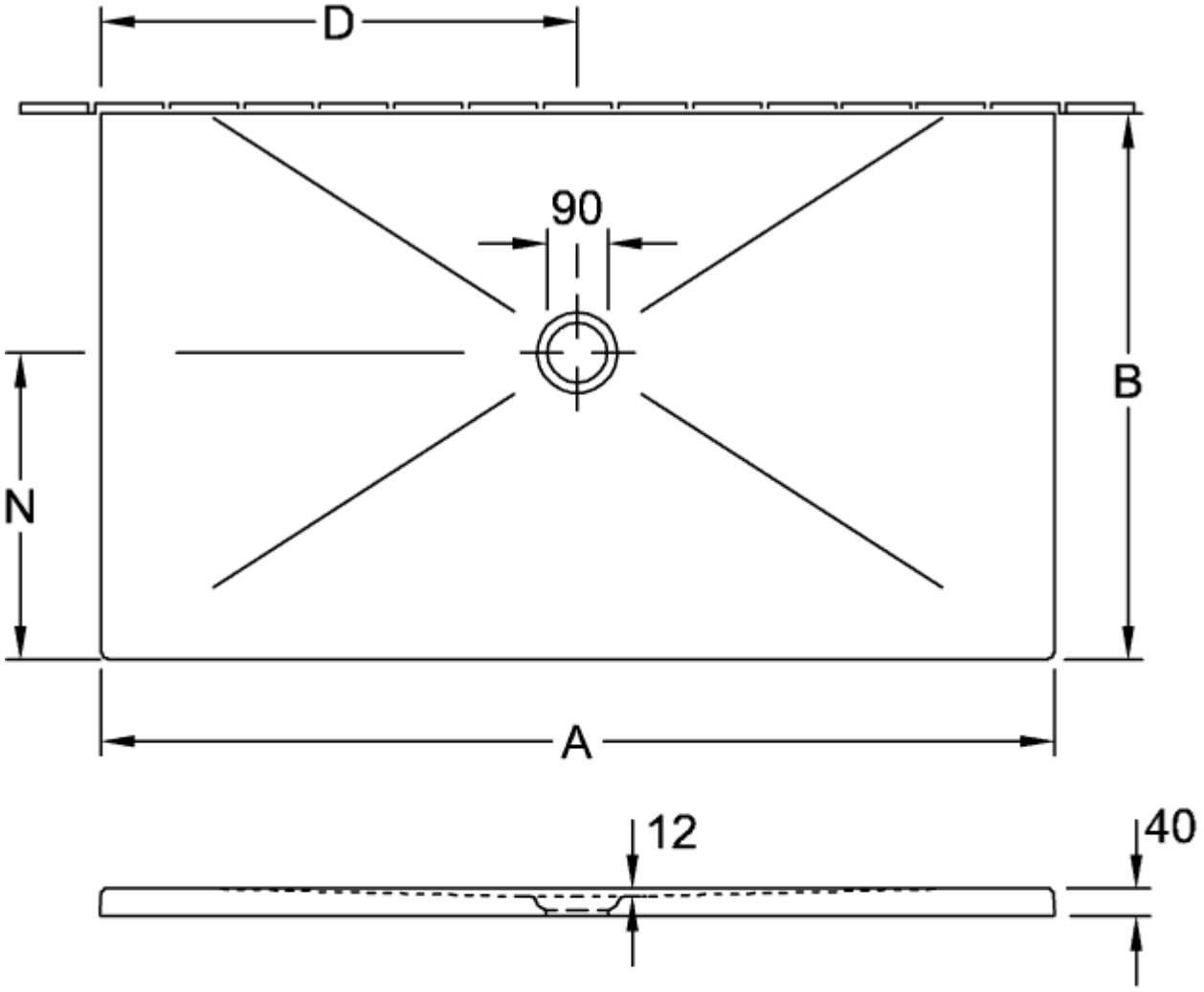

	A	B	D	N
6232 54	1600	900	800	500
6231 T3	1400	800	700	450
6231 T2	1400	750	700	450
6230 P3	1200	800	600	450
6230 P2	1200	750	600	450
6229 K2	1000	750	500	400
6229 K1	1000	700	500	400

6230P301

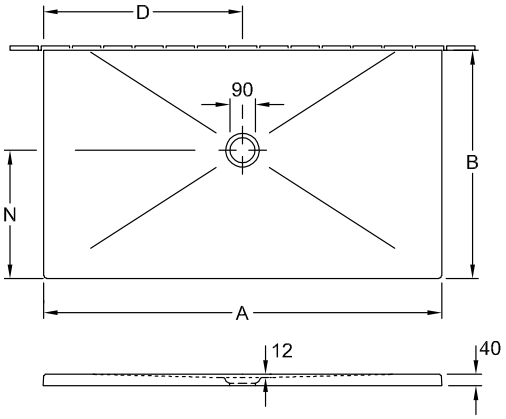

	A	B	D	N
6232 54	1600	900	800	500
6231 T3	1400	800	700	450
6231 T2	1400	750	700	450
6230 P3	1200	800	600	450
6230 P2	1200	750	600	450
6229 K2	1000	750	500	400
6229 K1	1000	700	500	400