AVEO NEW GENERATION TIEFSPÜL-WC OVAL

PRODUKTINFORMATION

Artikeltitel	Villeroy & Boch Aveo New Generation Tiefspül-WC, wandhängend, Weiß Alpin CeramicPlus
Artikelnummer	661210R1
Montage / Montagetyp	Wandmontage
Lieferumfang	1 x Tiefspül-WC , 1 x Befestigungssatz
Tiefe in mm	590
Breite in mm	400
Höhe in mm	370
Kollektion	Aveo New Generation
Geeignet für	Unterputz-Spülkasten
Innovative Spültechnologie (mit TwistFlush)	Nein
Innovative Spültechnologie (mit TwistFlush[e³])	Nein
Spülvolumen l	3 / 6 l
Wandhängend - Bodenstehend	wandhängend
Material	Sanitärkeramik
Oberfläche	glänzend
Farbbezeichnung der Farbe	Weiß Alpin CeramicPlus
Form	Oval
Farbbezeichnung	Weiß Alpin
Antibakterielle Oberfläche (mit AntiBac)	Nein
Leichte Oberflächenreinigung (mit CeramicPlus)	Ja
Spülrandlos (mit DirectFlush)	Nein
Spülungstyp	Tiefspüler
Integrierte Frischelösung (mit ViFresh)	Nein
Abgang / Ablauf	Abgang waagerecht

TECHNISCHE ZEICHNUNGEN

661210R1

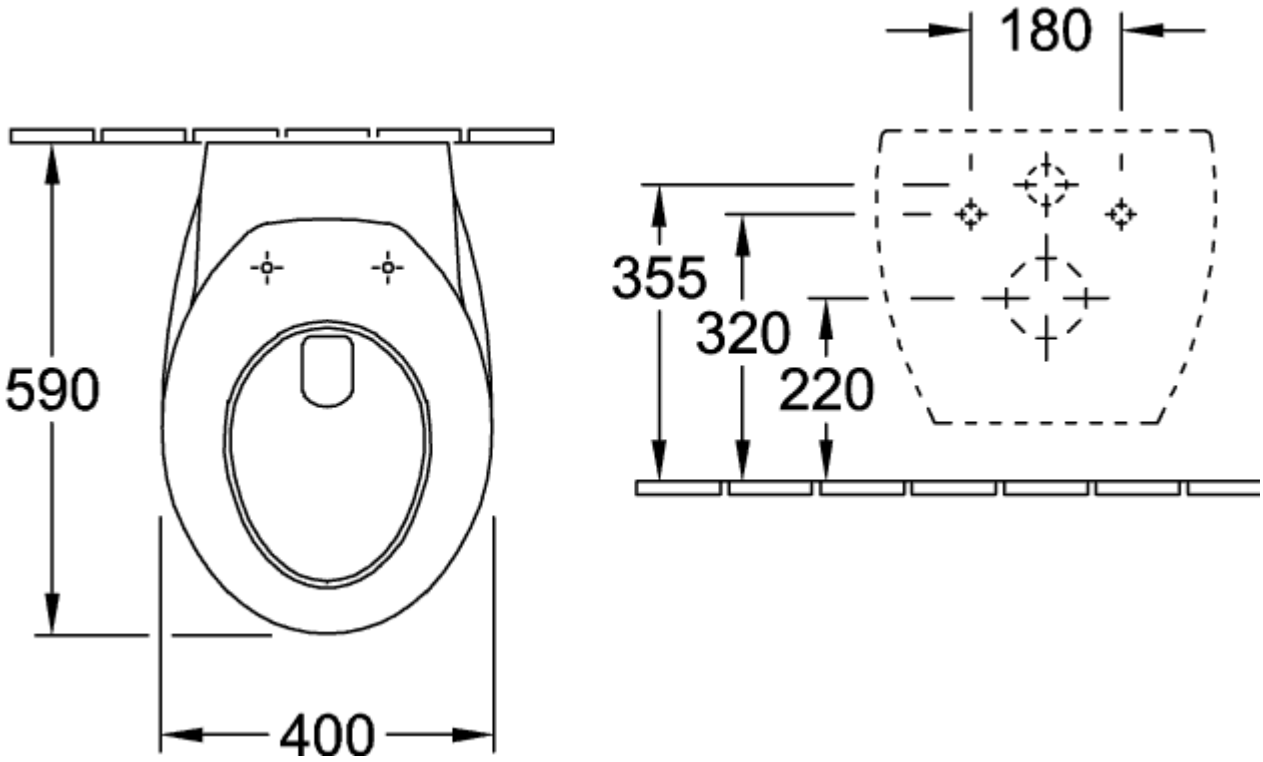
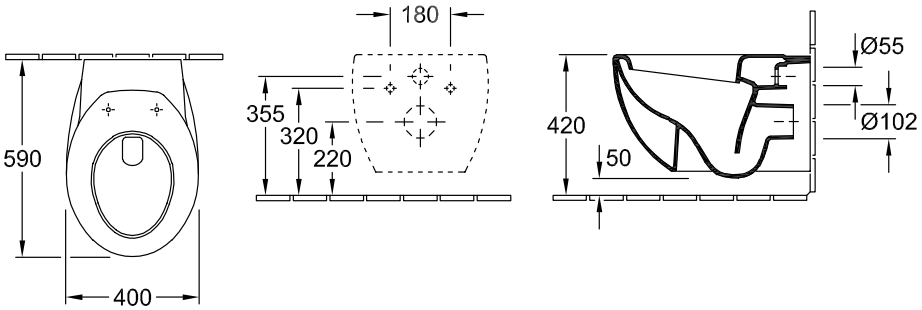
661210R1