HOMMAGE EINBAUWASCHBECKEN RECHTECK

PRODUKTINFORMATION

Artikeltitel	Villeroy & Boch Hommage Einbauwaschbecken, 630 x 525 x 203 mm, Weiß Alpin CeramicPlus, mit Überlauf, ungeschliffen
Artikelnummer	710263R1
Montage / Montagetyp	Einbau
Lieferumfang	1 x Einbauwaschbecken , 1 x Ausschnittschablone
Tiefe in mm	525
Breite in mm	630
Höhe in mm	203
Innentiefe in mm	150
Kollektion	Hommage
Geeignet für	1-Loch Armatur, passendes Villeroy & Boch-Möbel
Material	Sanitärkeramik
Oberfläche	glänzend
Farbbezeichnung der Farbe	Weiß Alpin CeramicPlus
Mit Überlauf	Ja
Form	Rechteck
Farbbezeichnung	Weiß Alpin
Antibakterielle Oberfläche (mit AntiBac)	Nein
Leichte Oberflächenreinigung (mit CeramicPlus)	Ja
Anzahl Hahnloch durchgestochen	1
Unterseite des Waschbeckens	ungeschliffen
Anzahl der Becken	1

TECHNISCHE ZEICHNUNGEN

710263R1

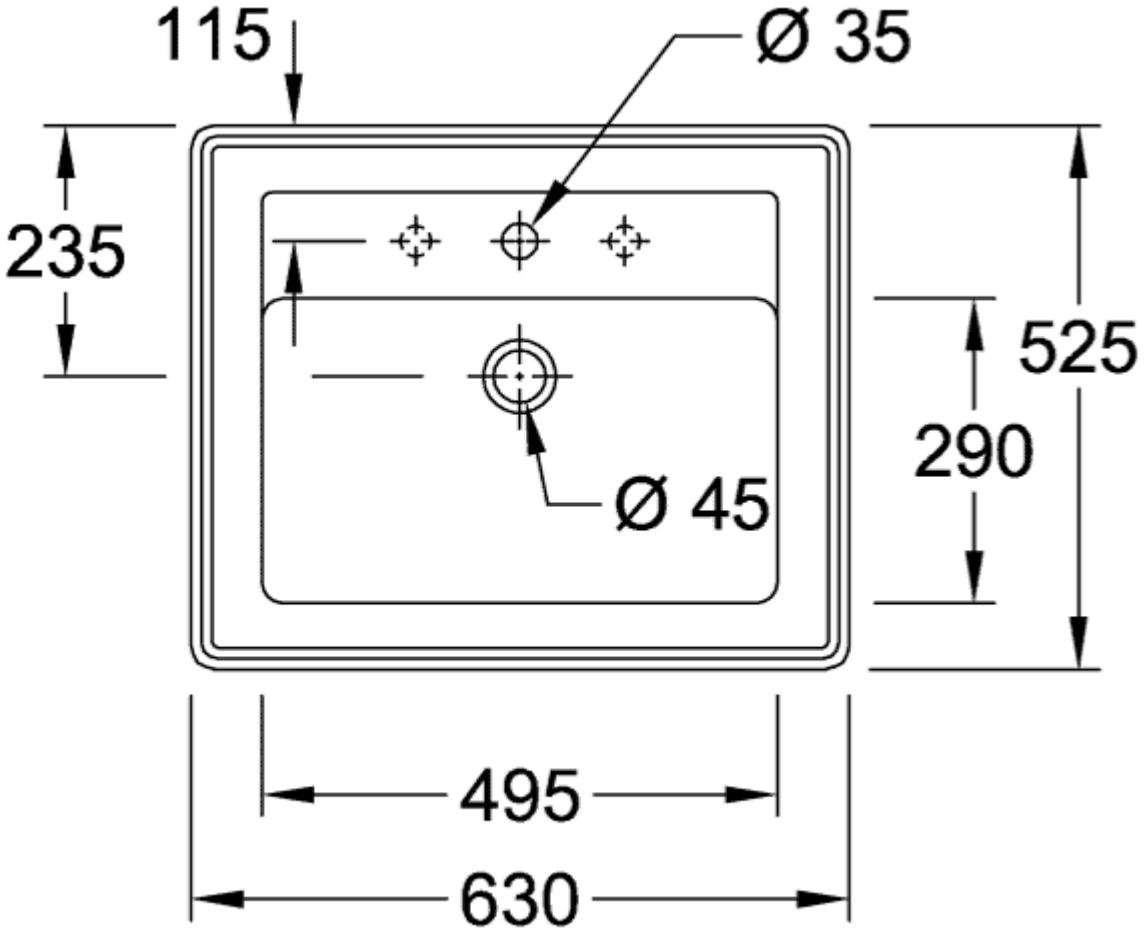
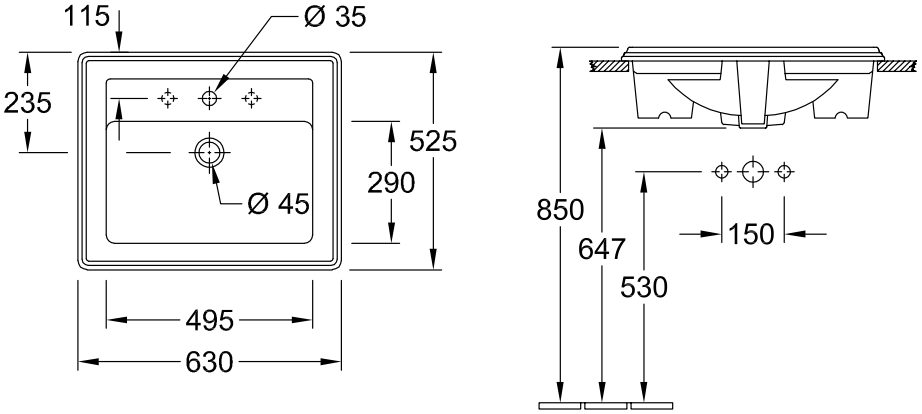
710263R1