SUBWAY 2.0 WASCHBECKEN RECHTECK

PRODUKTINFORMATION

Artikeltitel	Villeroy & Boch Subway 2.0 Waschbecken, 550 x 440 x 150 mm, Weiß Alpin, mit Überlauf
Artikelnummer	7113F501
Montage / Montagetyp	Wandmontage
Montage-Hinweise	für Montage mit Möbel Subway 2.0
Lieferumfang	1 x Waschbecken
Tiefe in mm	440
Breite in mm	550
Höhe in mm	150
Innentiefe in mm	100
Kollektion	Subway 2.0
Geeignet für	3-Loch Armatur, passendes Villeroy & Boch-Möbel
Material	Sanitärkeramik
Oberfläche	glänzend
Farbbezeichnung der Farbe	Weiß Alpin
Mit Überlauf	Ja
Form	Rechteck
Farbbezeichnung	Weiß Alpin
Antibakterielle Oberfläche (mit AntiBac)	Nein
Leichte Oberflächenreinigung (mit CeramicPlus)	Nein
Anzahl Hahnloch durchgestochen	1
Anzahl Hahnloch vorgestochen	2
Anzahl der Becken	1

TECHNISCHE ZEICHNUNGEN

7113F501

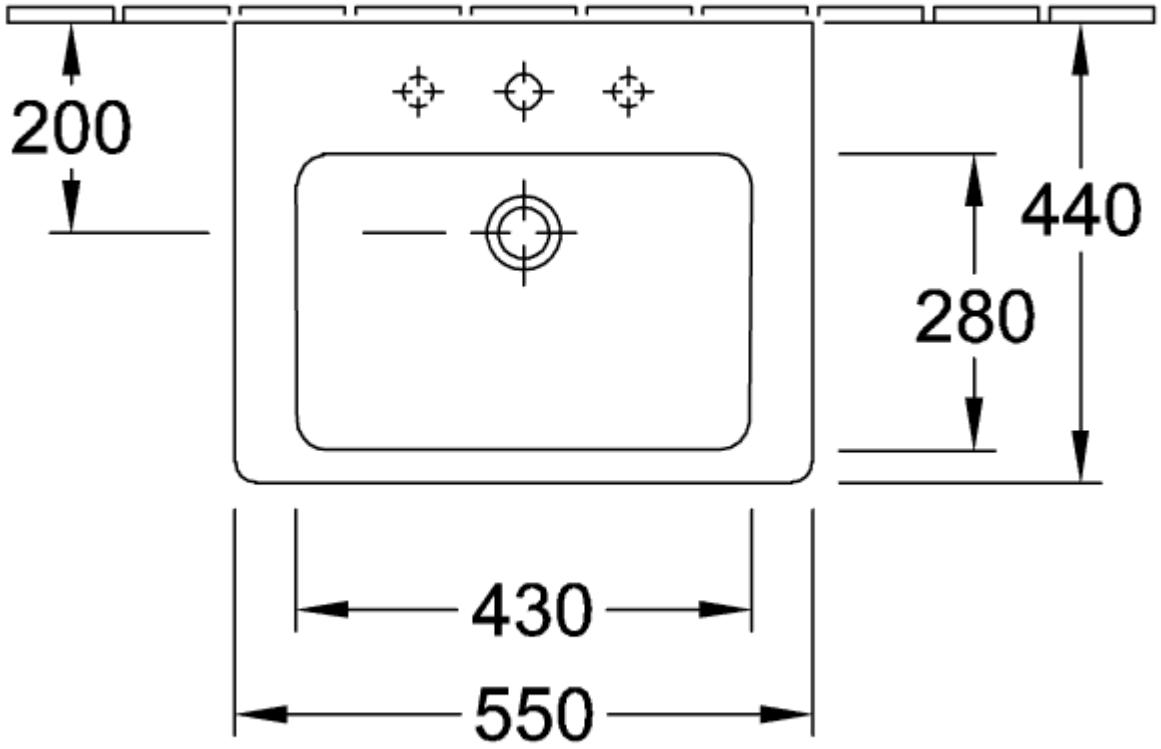
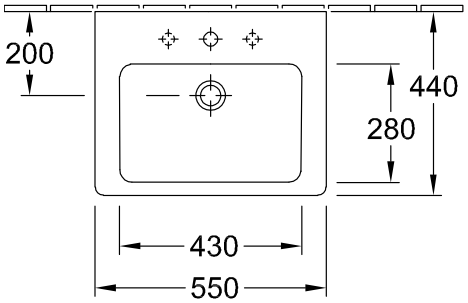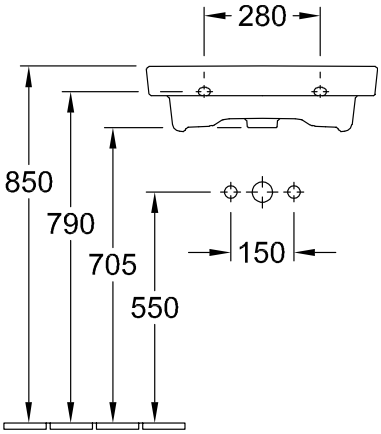
7113F501