SUBWAY 2.0 SCHRANK-DOPPELWASCHTISCH RECHTECK

PRODUKTINFORMATION

Artikeltitel	Villeroy & Boch Subway 2.0 Schrank-Doppelwaschtisch, 1300 x 470 x 150 mm, Weiß Alpin, mit Überlauf
Artikelnummer	7175D001
Montage / Montagetyp	Wandmontage
Lieferumfang	1 x Schrank-Doppelwaschtisch
Tiefe in mm	470
Breite in mm	1300
Höhe in mm	150
Innentiefe in mm	105
Kollektion	Subway 2.0
Geeignet für	zwei 3-Loch Armaturen, passendes Villeroy & Boch-Möbel
Material	Sanitärkeramik
Oberfläche	glänzend
Farbbezeichnung der Farbe	Weiß Alpin
Mit Überlauf	Ja
Form	Rechteck
Farbbezeichnung	Weiß Alpin
Antibakterielle Oberfläche (mit AntiBac)	Nein
Leichte Oberflächenreinigung (mit CeramicPlus)	Nein
Anzahl Hahnloch durchgestochen	2
Anzahl Hahnloch vorgestochen	4
Anzahl der Becken	2

TECHNISCHE ZEICHNUNGEN

7175D001

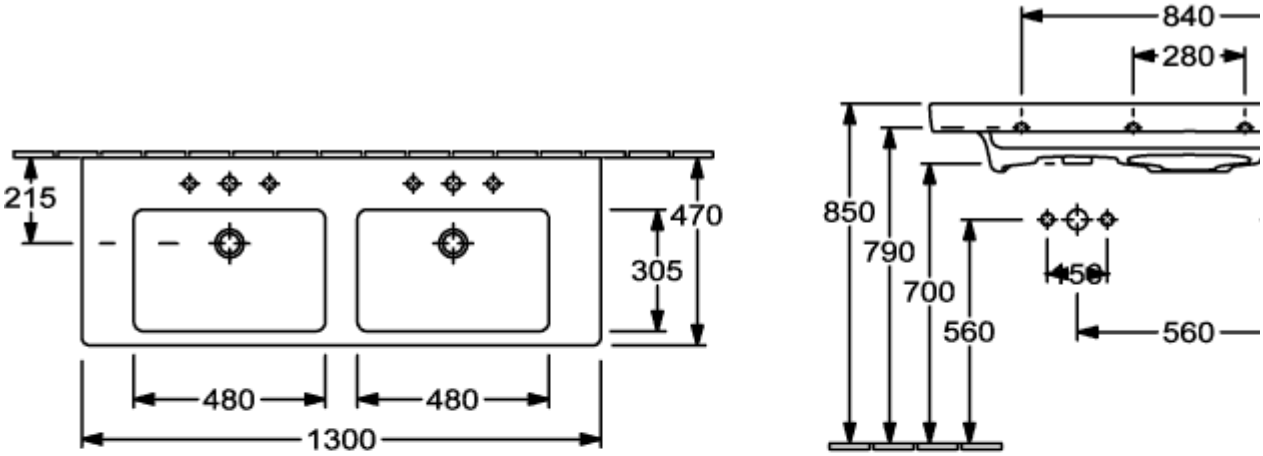

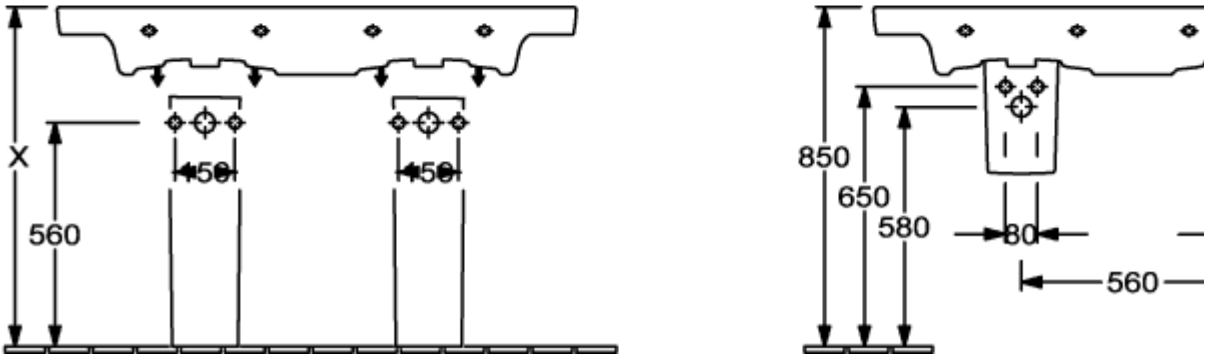

7175D001

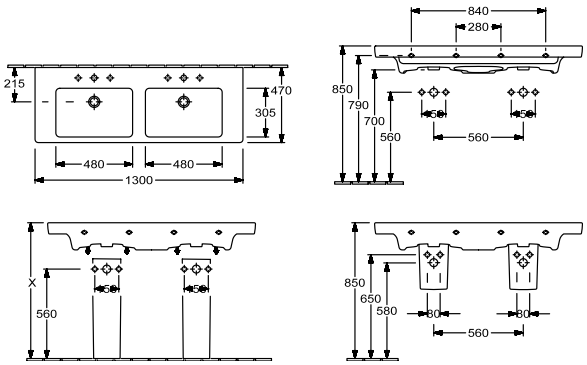

7175D001

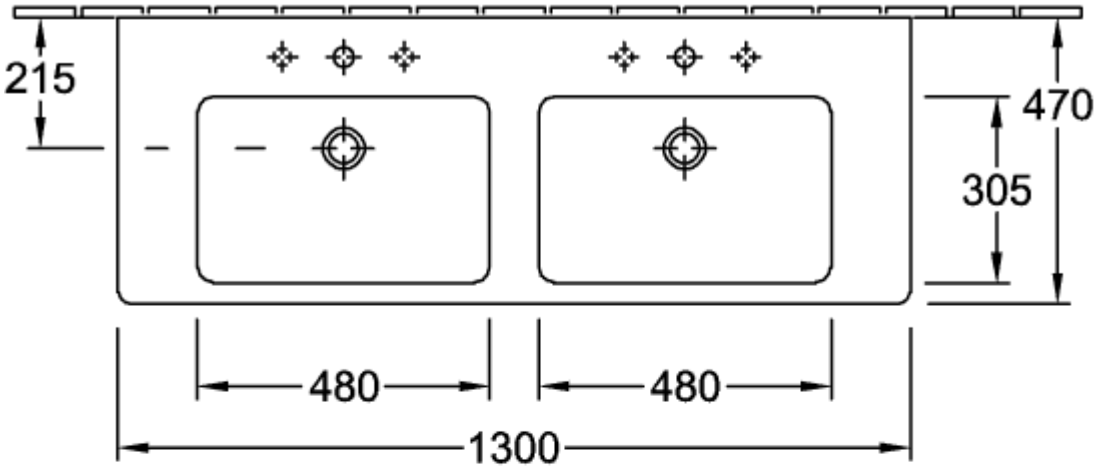

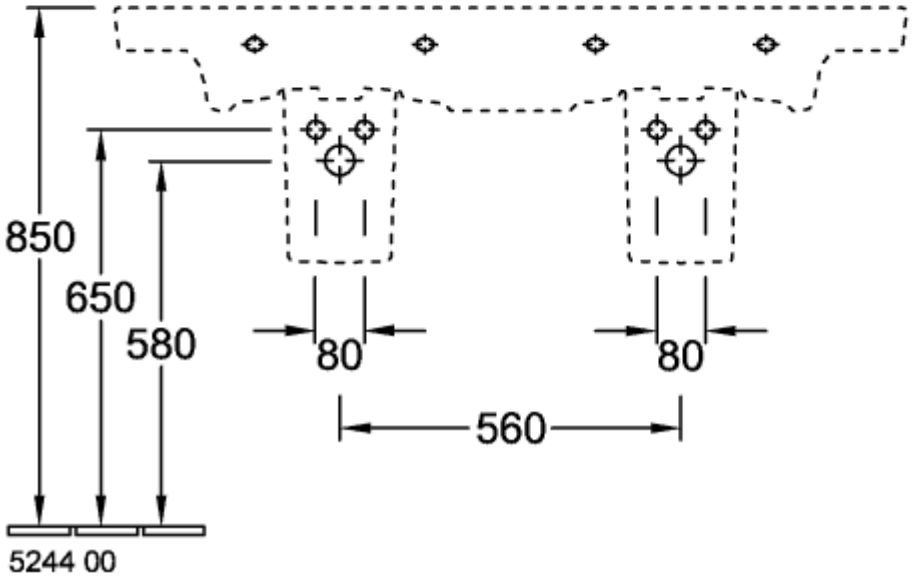

7175D001

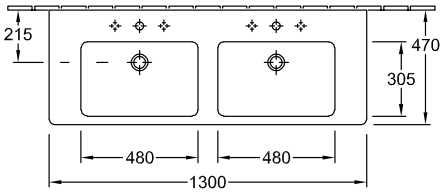
215
470
305
480
480
1300

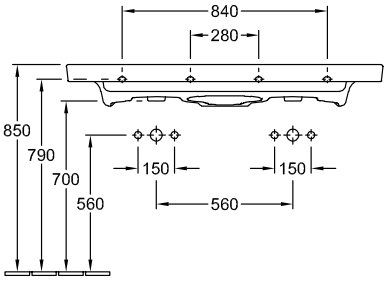
840
280
850
790
700
560
150
150
560

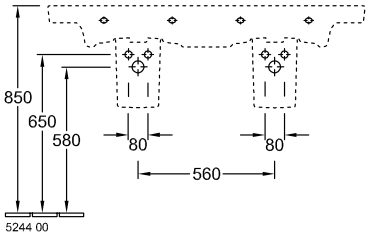
850
650
580
80
80
560
5244 00

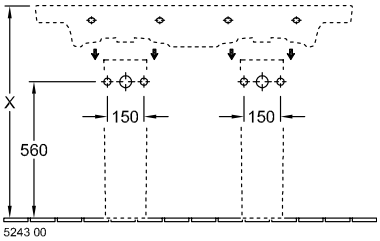
X
560
150
150
5243 00