SUBWAY 2.0 HANDWASCHBECKEN RECHTECK

PRODUKTINFORMATION

Artikeltitel	Villeroy & Boch Subway 2.0 Handwaschbecken, 450 x 370 x 155 mm, Weiß Alpin, mit Überlauf
Artikelnummer	7315F501
Montage / Montagetyp	Wandmontage
Montage-Hinweise	für Montage mit Möbel Subway 2.0
Lieferumfang	1 x Handwaschbecken
Tiefe in mm	370
Breite in mm	450
Höhe in mm	155
Innentiefe in mm	90
Kollektion	Subway 2.0
Geeignet für	1-Loch Armatur, passendes Villeroy & Boch-Möbel
Material	Sanitärkeramik
Oberfläche	glänzend
Farbbezeichnung der Farbe	Weiß Alpin
Mit Überlauf	Ja
Form	Rechteck
Farbbezeichnung	Weiß Alpin
Antibakterielle Oberfläche (mit AntiBac)	Nein
Leichte Oberflächenreinigung (mit CeramicPlus)	Nein
Anzahl Hahnloch durchgestochen	1
Anzahl der Becken	1

TECHNISCHE ZEICHNUNGEN

7315F501

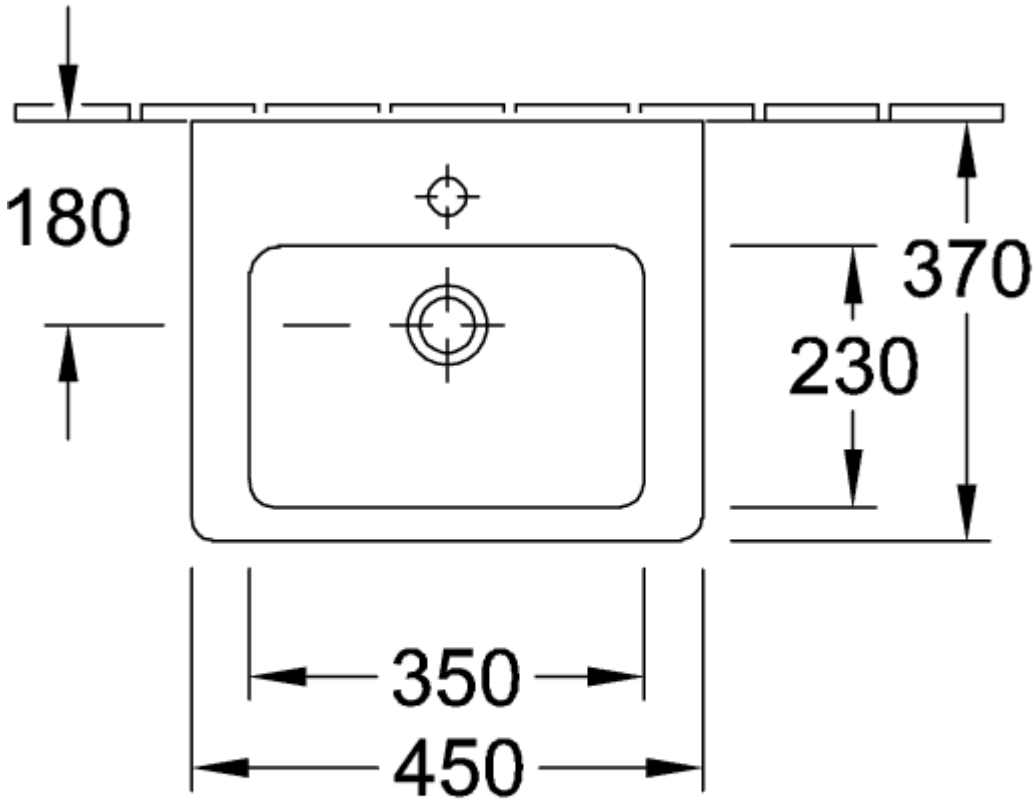
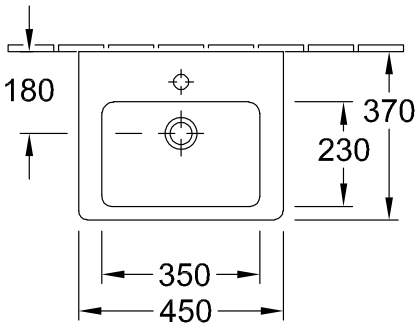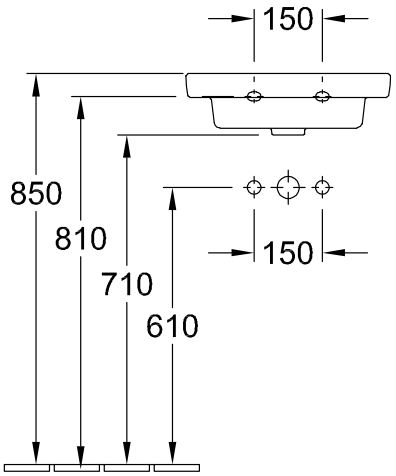
7315F501