O.NOVO DECKEL

PRODUKTINFORMATION

Artikeltitel	Villeroy & Boch O.novo Deckel, 390 x 490 mm, Weiß Alpin
Artikelnummer	88476101
Tiefe in mm	490
Breite in mm	390
Höhe in mm	80
Kollektion	O.novo
Farbbezeichnung der Farbe	Weiß Alpin
Farbbezeichnung	Weiß Alpin
Leichte Oberflächenreinigung (mit CeramicPlus)	Nein
Spülrandlos (mit DirectFlush)	Nein

TECHNISCHE ZEICHNUNGEN

88476101

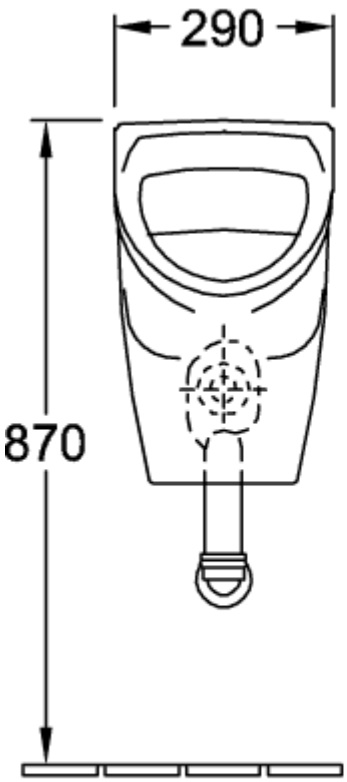
290
870

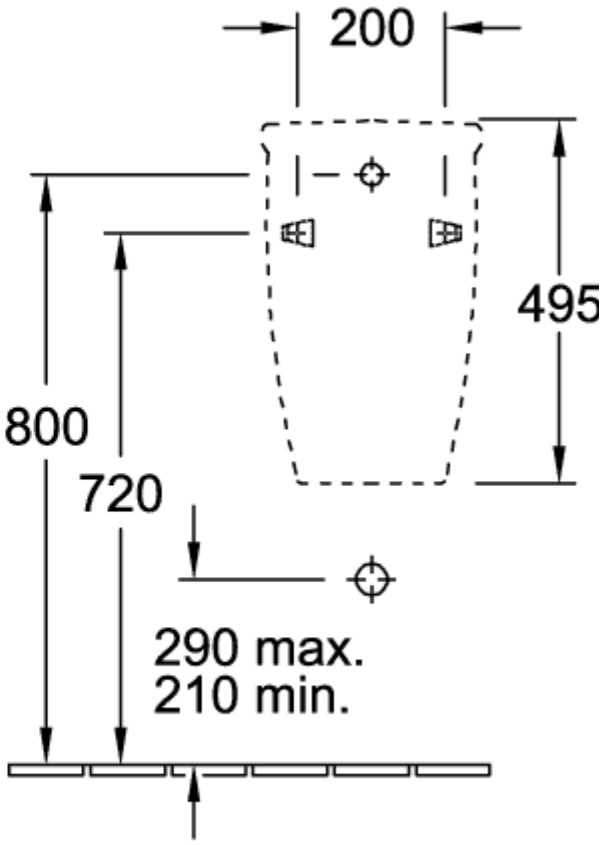
200
495
800
720
290 max.
210 min.

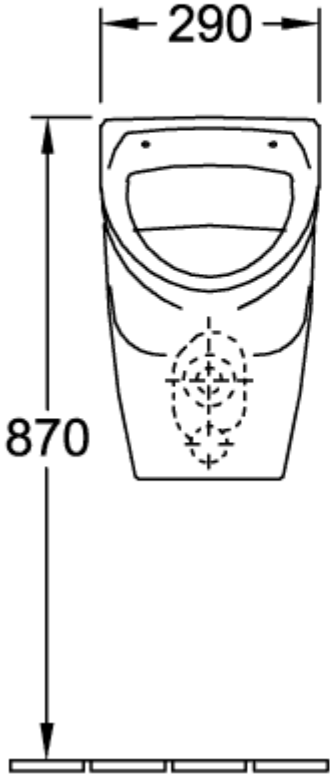
290
870

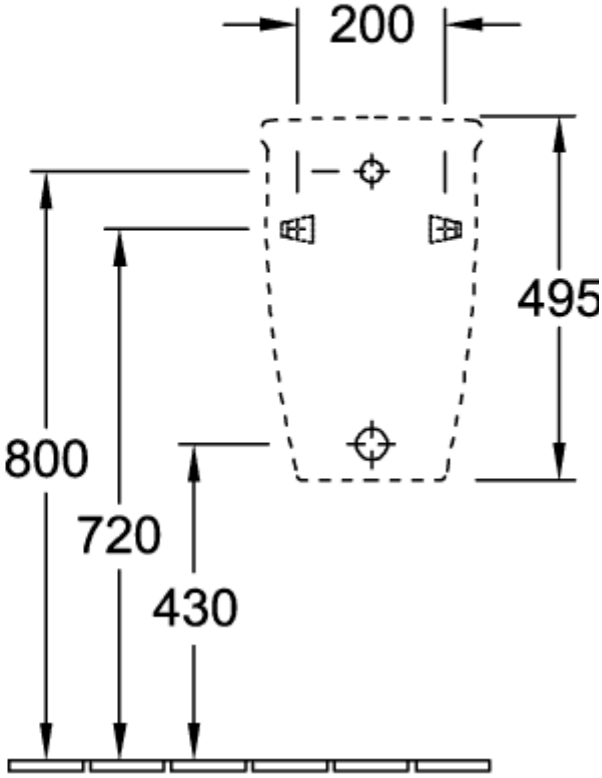
200
495
800
720
430

88476101

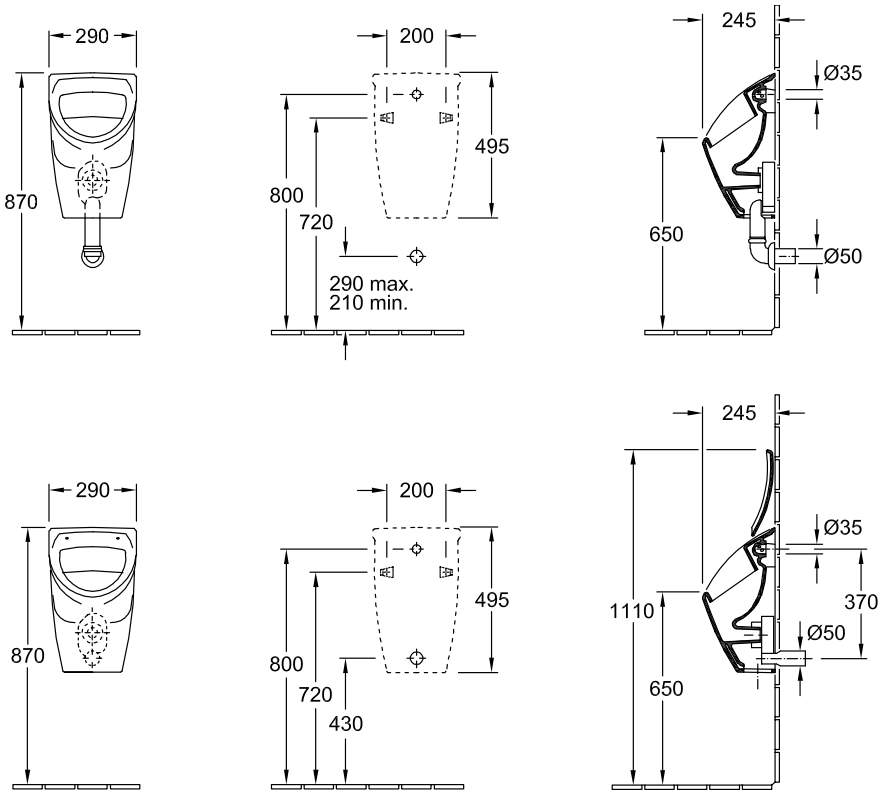
290
870
200
495
800
720
290 max.
210 min.
245
Ø35
650
Ø50
290
870
200
495
800
720
430
245
Ø35
1110
370
Ø50
650