SUBWAY 2.0 WASCHBECKENUNTERSCHRANK ECKIG

PRODUKTINFORMATION

Artikeltitel	Villeroy & Boch Subway 2.0 Waschbeckenunterschrank, 2 Auszüge, 787 x 590 x 449 mm, Glossy White
Artikelnummer	A91410DH
Montage / Montagetyp	Wandmontage
Öffnungsart	2 Auszüge
Ausstattung	6 x niedrige Glasabtrennung , 1 x Accessory Box S 1 x Accessory Box M 1 x Accessory Box L 2 x Auszug
Lieferumfang	1 x Waschbeckenunterschrank , 1 x Befestigungssatz
Waschbecken-Position	Waschbecken mittig
Tiefe in mm	449
Breite in mm	787
Höhe in mm	590
Kollektion	Subway 2.0
Geeignet für	definierte Schrankwaschtische
Funktion	mit SoftClosing
Material Front	Mitteldichte Faserplatte (MDF)
Oberfläche Front	Folie
Material Korpus	Mitteldichte Faserplatte (MDF)
Oberfläche Korpus	Folie
Anderes Material	Griff: Kunststoff
Andere Oberflächen	Griff: Lack, glänzend
Form	Eckig
Farbbezeichnung	Glossy White
Andere Farbbezeichnungen	Griff: Chromfarbig glänzend
Mit Beleuchtung	Nein
Smarthome fähig	Nein

TECHNISCHE ZEICHNUNGEN

A91410DH

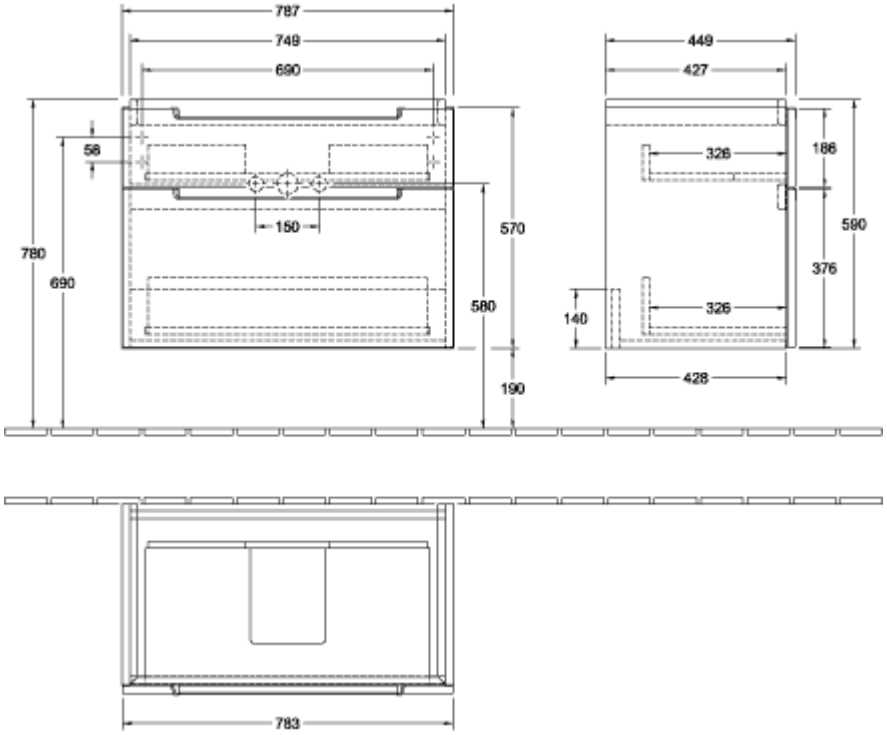
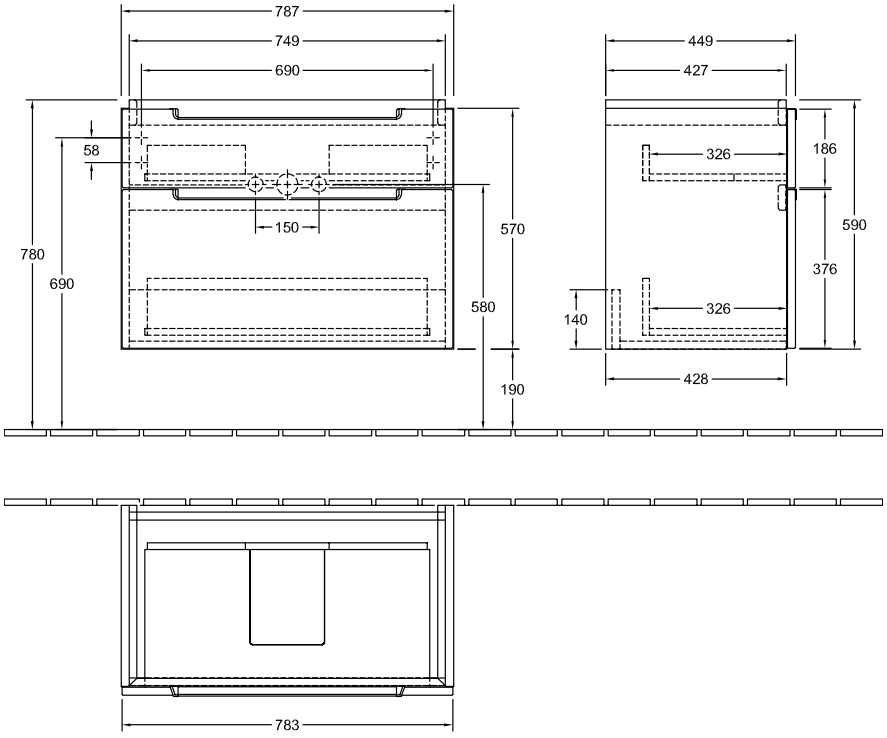
A91410DH