LEGATO WASCHBECKENUNTERSCHRANK ECKIG

PRODUKTINFORMATION

Artikeltitel	Villeroy & Boch Legato Waschbeckenunterschrank, mit Beleuchtung, 1 Auszug, 450 x 380 x 500 mm, Glossy White / Glossy White
Artikelnummer	B565L0DH
Montage / Montagetyp	Wandmontage
Öffnungsart	1 Auszug
Ausstattung	1 x Accessory Box L , 1 x Auszug mit Antirutsch-Boden
Lieferumfang	1 x Waschbeckenunterschrank , 1 x Befestigungssatz
Waschbecken-Position	Waschbecken mittig
Möbel mit Hahnlochbohrung	Hahnlochbohrung werkseitig vorgebohrt
Tiefe in mm	500
Breite in mm	450
Höhe in mm	380
Kollektion	Legato
Geeignet für	definierte Aufsatzwaschbecken
Funktion	• mit SoftClosing • mit Beleuchtung
Material Front	Mitteldichte Faserplatte (MDF)
Oberfläche Front	Acrylfolie
Material Korpus	Mitteldichte Faserplatte (MDF)
Oberfläche Korpus	Acrylfolie
Material Abdeckplatte	Spanplatte
Form	Eckig
Farbbezeichnung	Glossy White
Farbbezeichnung der Abdeckplatte	Glossy White
Mit Beleuchtung	Ja
Smarthome fähig	Nein

TECHNISCHE ZEICHNUNGEN

B565L0DH

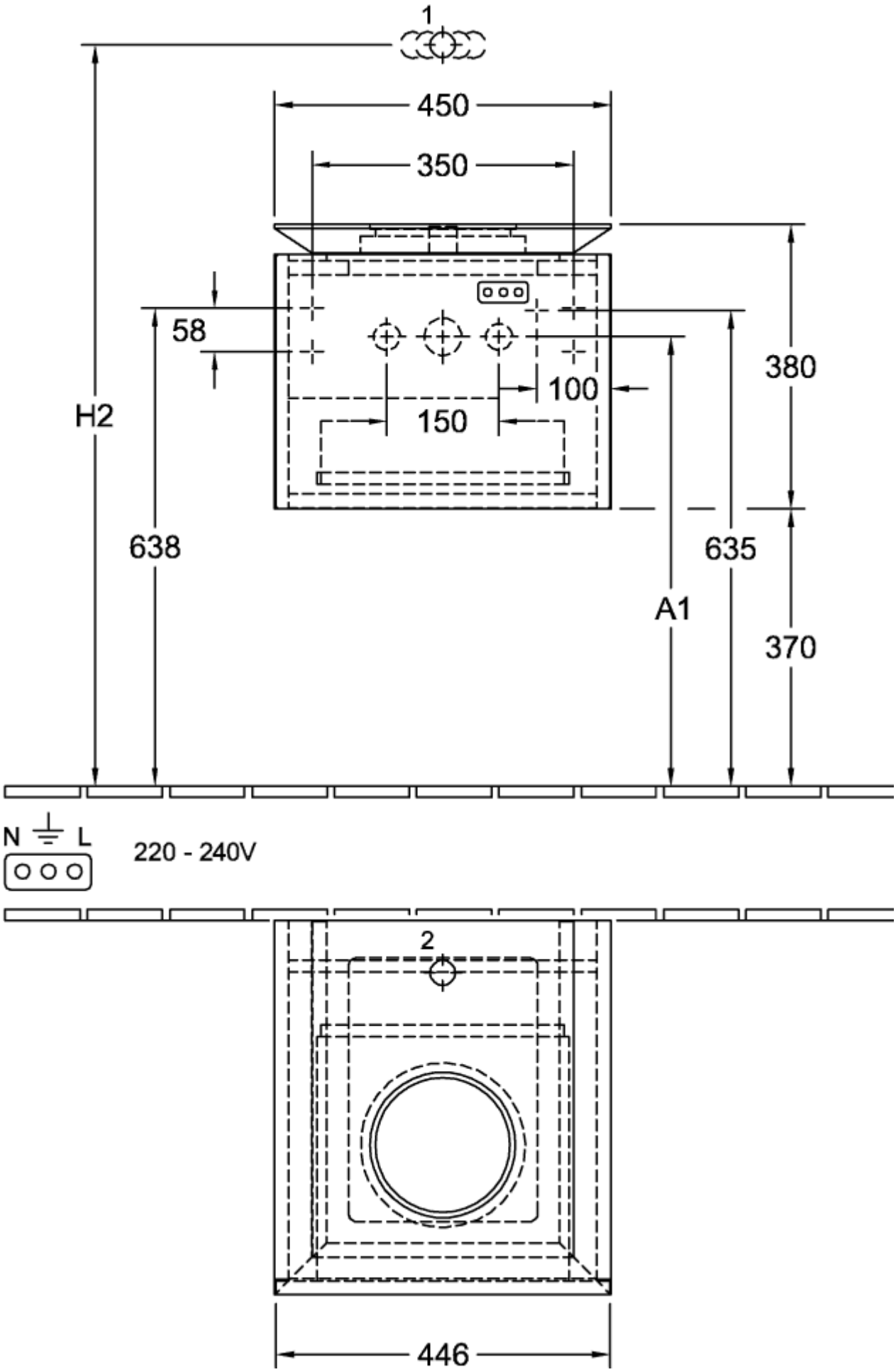
1
450
350
58
380
100
150
H2
638
635
A1
370
N
L
220 - 240V
2
446

B565L0DH

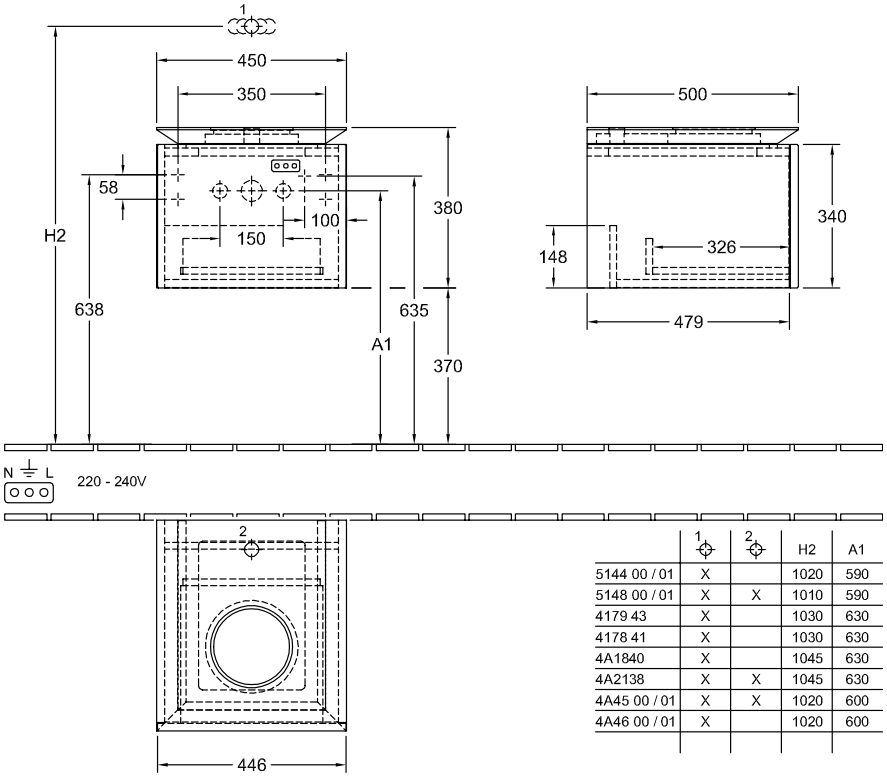

	1	2	H2	A1
5144 00 / 01	X		1020	590
5148 00 / 01	X	X	1010	590
4179 43	X		1030	630
4178 41	X		1030	630
4A1840	X		1045	630
4A2138	X	X	1045	630
4A45 00 / 01	X	X	1020	600
4A46 00 / 01	X		1020	600