AVENTO RECHTECKIGE BADEWANNE RECHTECK

PRODUKTINFORMATION

Artikeltitel	Villeroy & Boch Avento rechteckige Badewanne, 1700 x 700 mm, Weiß Alpin
Artikelnummer	UBA177AVN2V-01
Montage / Montagetyp	Einbau
Lieferumfang	1 x rechteckige Badewanne
Länge in mm	1700
Breite in mm	700
Höhe in mm	505
Innentiefe in mm	440
Kollektion	Avento
Material	Acryl
Farbbezeichnung der Farbe	Weiß Alpin
Mit Überlauf	Ja
Anzahl Personen	2
Form	Rechteck
Farbbezeichnung	Weiß Alpin
Mit Rutschhemmung	Nein
Abgang / Ablauf	Mittelablauf
Innenform	rechteckig
SilentFlow	Nein

TECHNISCHE ZEICHNUNGEN

UBA177AVN2V-01

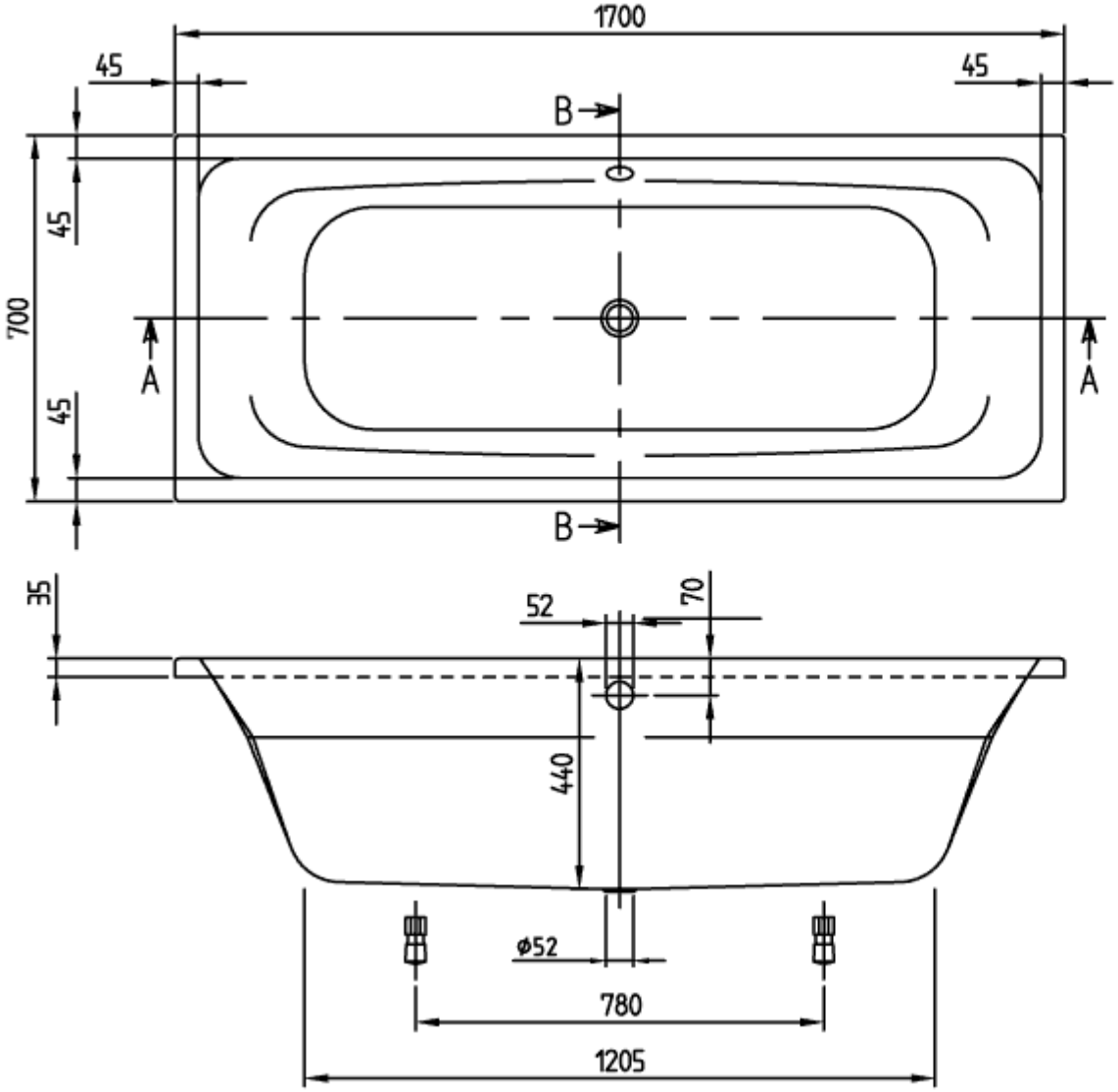

UBA177AVN2V-01

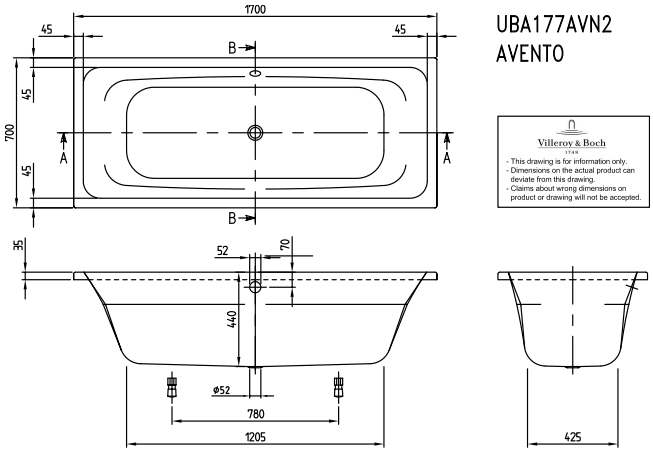

UBA177AVN2
AVENTO

Villeroy & Boch
1748

- This drawing is for information only.
- Dimensions on the actual product can deviate from this drawing.
- Claims about wrong dimensions on product or drawing will not be accepted.