LEGATO RECHTECKIGE BADEWANNE RECHTECK

PRODUKTINFORMATION

Artikeltitel	Villeroy & Boch Legato rechteckige Badewanne, 1800 x 800 mm, Stone White
Artikelnummer	UBA180LEG2V-RW
Montage / Montagetyp	Einbau
Lieferumfang	1 x rechteckige Badewanne
Länge in mm	1800
Breite in mm	800
Höhe in mm	505
Innentiefe in mm	480
Kollektion	Legato
Material	Acryl
Farbbezeichnung der Farbe	Stone White
Mit Überlauf	Ja
Anzahl Personen	2
Form	Rechteck
Farbbezeichnung	Stone White
Mit Rutschhemmung	Nein
Abgang / Ablauf	Mittelablauf
Innenform	rechteckig
SilentFlow	Nein

TECHNISCHE ZEICHNUNGEN

UBA180LEG2V-RW

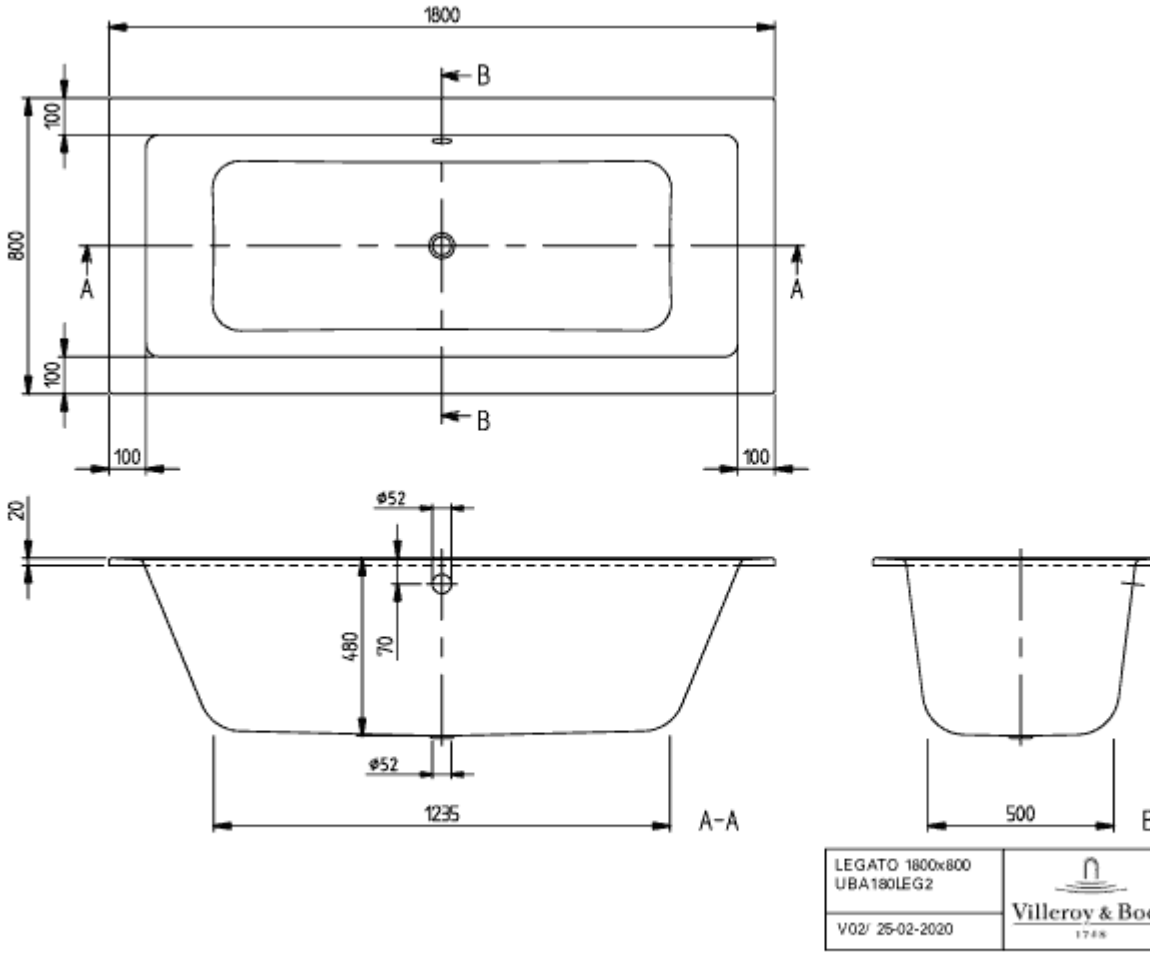
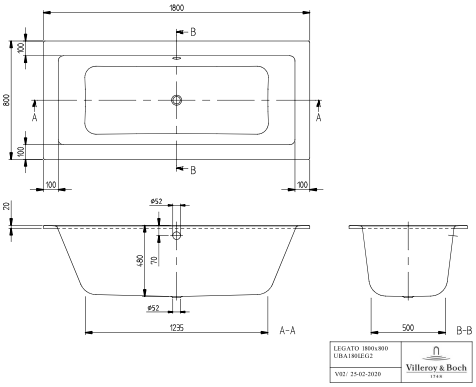
UBA180LEG2V-RW