SQUARO RECHTECKIGE BADEWANNE RECHTECK

PRODUKTINFORMATION

Artikeltitel	Villeroy & Boch Squaro rechteckige Badewanne, 1700 x 750 mm, Weiß Alpin
Artikelnummer	UBQ170SQR2V-01
Montage / Montagetyp	Einbau
Lieferumfang	1 x rechteckige Badewanne , 2 x Wannenfußgestell (selbstklebend), verstellbar von 130-180 mm
Länge in mm	1700
Breite in mm	750
Höhe in mm	525
Innentiefe in mm	500
Kollektion	Squaro
Material	Quaryl®
Farbbezeichnung der Farbe	Weiß Alpin
Mit Überlauf	Ja
Anzahl Personen	2
Form	Rechteck
Farbbezeichnung	Weiß Alpin
Mit Rutschhemmung	Nein
Abgang / Ablauf	Mittelablauf
Innenform	rechteckig
SilentFlow	Nein

TECHNISCHE ZEICHNUNGEN

UBQ170SQR2V-01

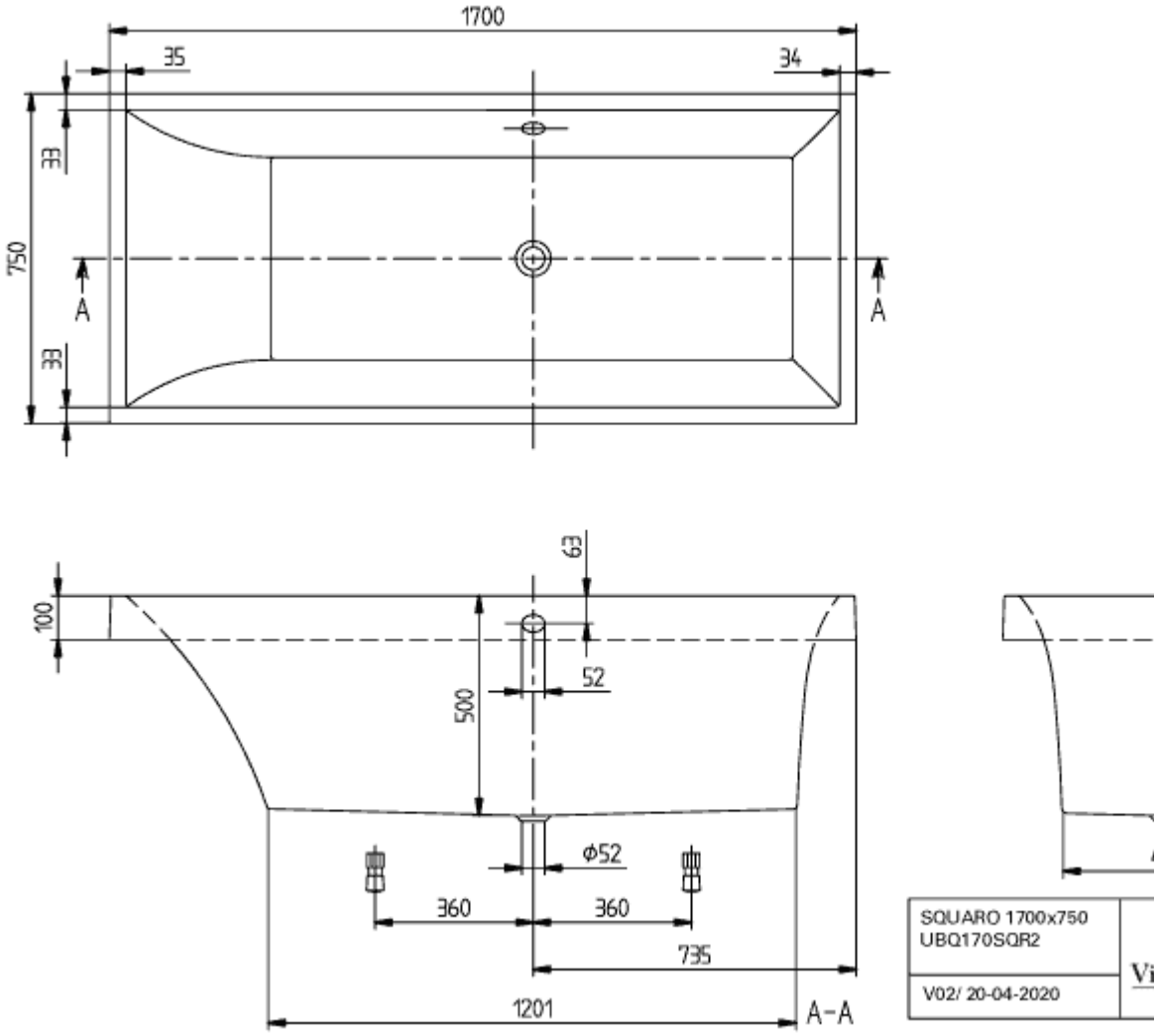
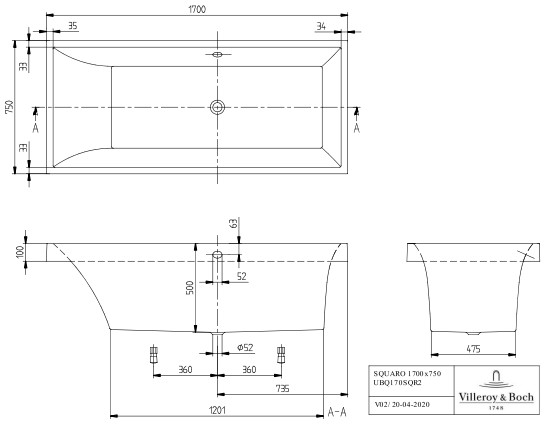
UBQ170SQR2V-01