FINION FREISTEHENDE BADEWANNE FREISTEHEND

PRODUKTINFORMATION

Artikeltitel	Villeroy & Boch Finion freistehende Badewanne ColourOnDemand, 1700 x 700 mm, Weiß Alpin
Artikelnummer	UBQ177FIN7N3BCV301
Montage / Montagetyp	Freistehend
Lieferumfang	1 x freistehende Badewanne , 1 x Push-to-Open-Ventil 1 x Überlauf
Länge in mm	1700
Breite in mm	700
Höhe in mm	620
Innentiefe in mm	480
Kollektion	Finion
Material	Quaryl®
Farbbezeichnung der Farbe	Weiß Alpin
Anderes Material	Ab- und Überlauf: Kunststoff Ablaufdeckel: Kunststoff
Andere Oberflächen	Ab- und Überlauf: glänzend, Ablaufdeckel: glänzend
Mit Überlauf	Ja
Anzahl Personen	2
Design-Awards	iF Design Award 2017
Form	Freistehend
Farbbezeichnung	Weiß Alpin
Andere Farbbezeichnungen	Ab- und Überlauf: Gold, Ablaufdeckel: Gold
Mit Rutschhemmung	Nein
Abgang / Ablauf	Mittelablauf
Innenform	rechteckig
SilentFlow	Nein

TECHNISCHE ZEICHNUNGEN

UBQ177FIN7N3BCV301

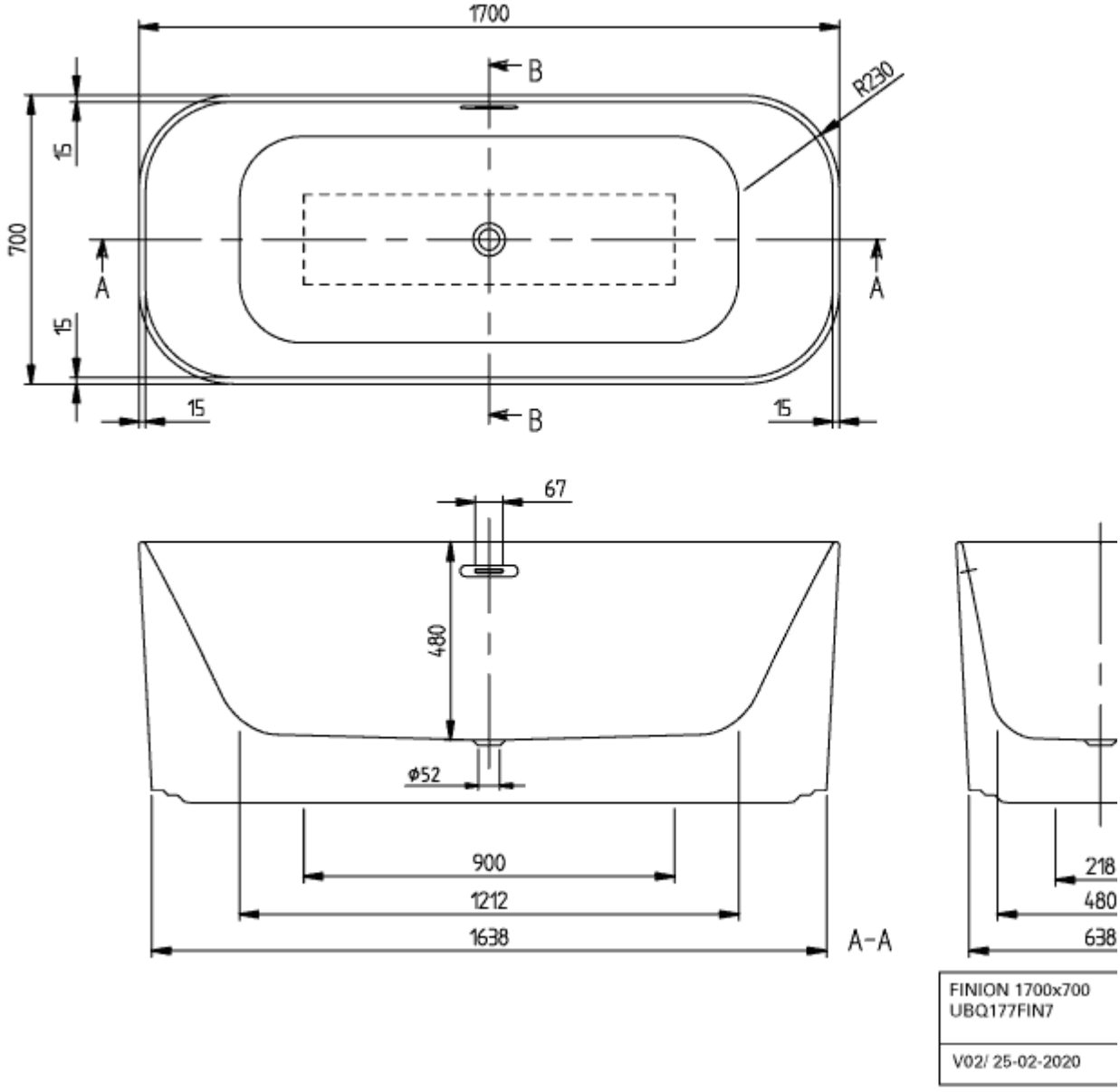
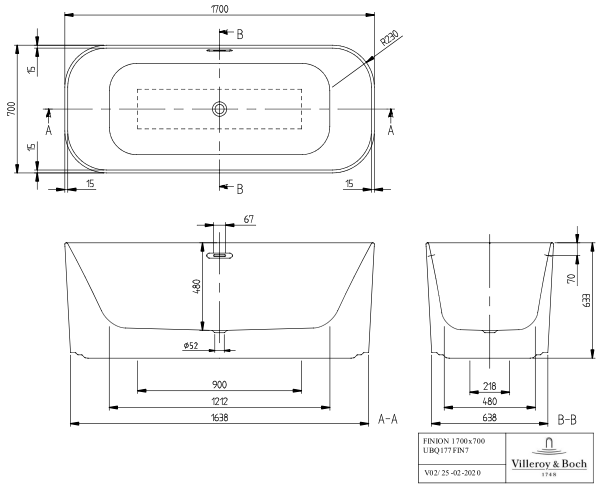
UBQ177FIN7N3BCV301