SUBWAY QUADRATISCHE DUSCHWANNE QUADRAT

PRODUKTINFORMATION

Artikeltitel	Villeroy & Boch Subway quadratische Duschwanne, 1000 x 1000 x 35 mm, Weiß Alpin
Artikelnummer	UDA1035SUB1V-01
Montage / Montagetyp	Aufsatz, Eckmontage| Flächenbündiger Einbau|Aufbau auf Sockel
Montage-Hinweise	Die Einbauhöhe der Duschwanne kann bei Verwendung der Ablaufgarnitur Viega Art.Nr. 634 100 um 30 mm reduziert werden. Achtung: Diese Ablaufgarnitur entspricht nicht EN 274.
Lieferumfang	1 x quadratische Duschwanne
Länge in mm	1000
Breite in mm	1000
Höhe in mm	35
Innentiefe in mm	35
Kollektion	Subway
Material	Acryl
Farbbezeichnung der Farbe	Weiß Alpin
Form	Quadrat
Farbbezeichnung	Weiß Alpin
Antibakterielle Oberfläche (mit AntiBac)	Nein
Leichte Oberflächenreinigung (mit CeramicPlus)	Nein
Mit Rutschhemmung	Nein

TECHNISCHE ZEICHNUNGEN

UDA1035SUB1V-01

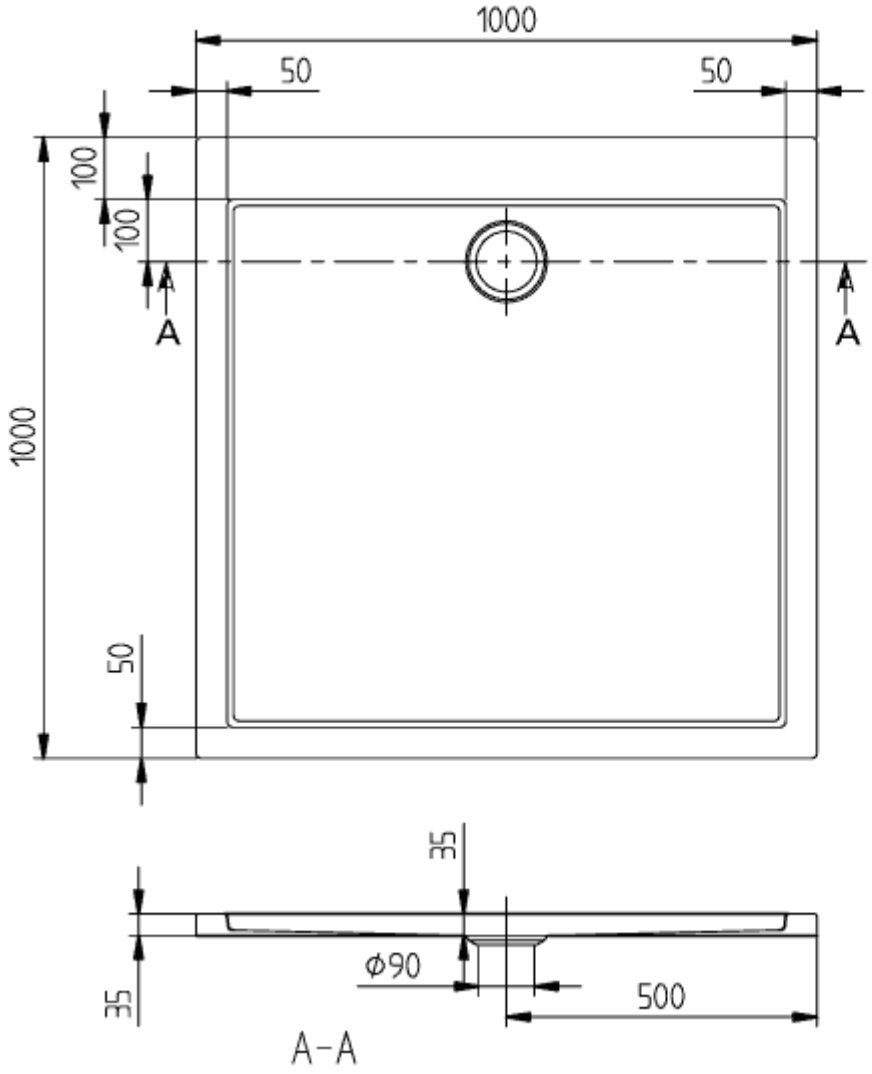

SUBWAY 1000x1000 UDA1035SUB1	Vi
V02 / 31-03-2021	
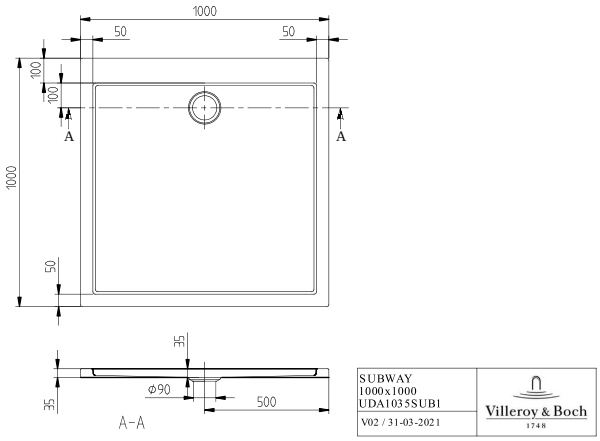
UDA1035SUB1V-01