ARCHITECTURA RECHTECKIGE DUSCHWANNE RECHTECK

PRODUKTINFORMATION

Artikeltitel	Villeroy & Boch Architectura rechteckige Duschwanne, 1700 x 750 x 15 mm, Weiß Alpin
Artikelnummer	UDA1775ARA215GV-01
Montage / Montagetyp	Aufsatz, Eckmontage| Flächenbündiger Einbau|Aufbau auf Sockel
Montage-Hinweise	Wir empfehlen Ihnen bei Metalrim mit einer Randhöhe von 15mm eine Verbundabdichtung gemäß ETAG 022 auf den Fußbodenaufbau unterhalb der Duschwanne aufzubringen, um eine Durchfeuchtung des konstruktiven Fußbodenaufbaus auszuschließen., Ab Größe 1400 x 900 werden je zwei Unterstützungen (U82990000) benötigt.|Die Einbauhöhe der Duschwanne kann bei Verwendung der Ablaufgarnitur Viega Art.Nr. 634 100 um 30 mm reduziert werden. Achtung: Diese Ablaufgarnitur entspricht nicht EN 274.
Lieferumfang	1 x rechteckige Duschwanne , 1 x Ablaufabdeckung in Weiß Alpin (01), bei Mattfarben Ablaufabdeckung in passenden Mattfarben.
Länge in mm	1700
Breite in mm	750
Höhe in mm	15
Innentiefe in mm	16
Kollektion	Architectura
Material	Acryl
Farbbezeichnung der Farbe	Weiß Alpin
Anderes Material	Ablaufabdeckung: Acryl
Andere Oberflächen	Ablaufabdeckung: glänzend
Form	Rechteck
Farbbezeichnung	Weiß Alpin
Andere Farbbezeichnungen	Ablaufabdeckung: Weiß Alpin
Antibakterielle Oberfläche (mit AntiBac)	Nein
Leichte Oberflächenreinigung (mit CeramicPlus)	Nein
Mit Rutschhemmung	Ja

TECHNISCHE ZEICHNUNGEN

UDA1775ARA215GV-01

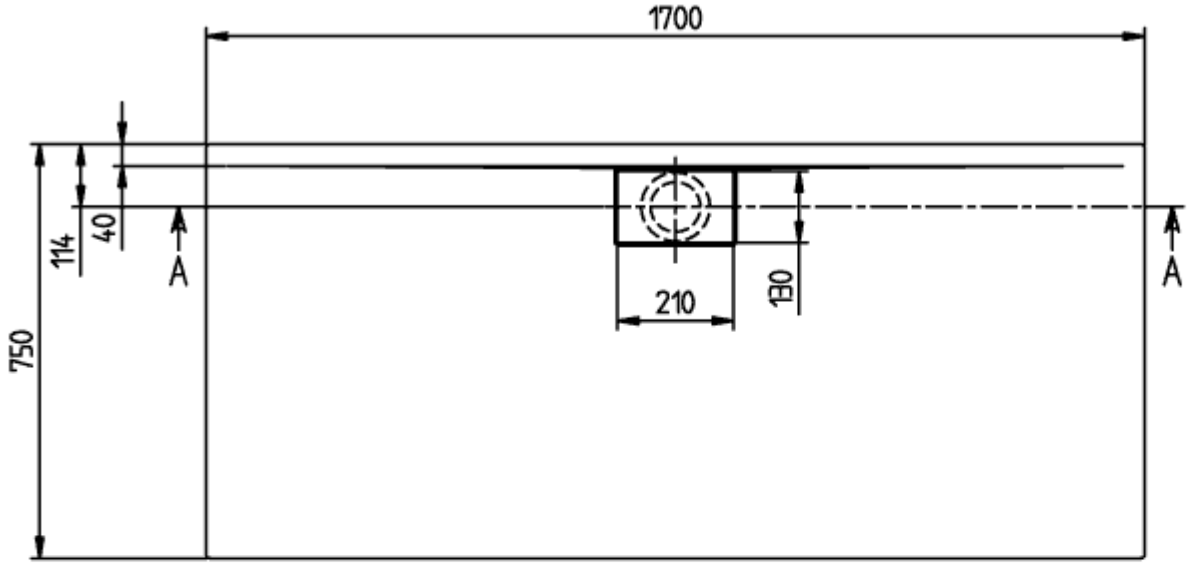

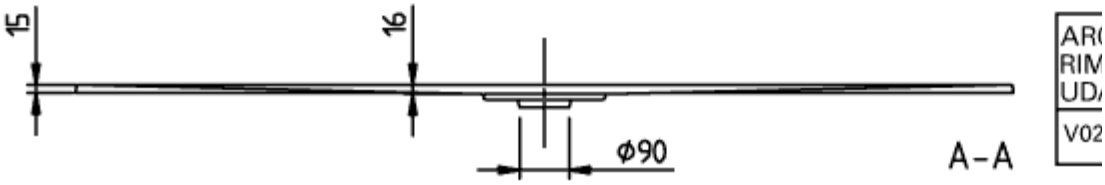

UDA1775ARA215GV-01

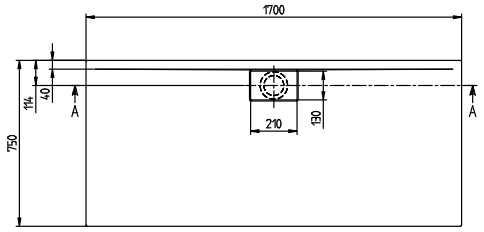

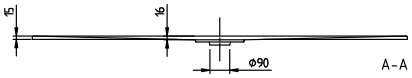

ARCHITECTURA METAL RIM 1700x750 UDA1775 ARA215	Villeroy & Boch 1748
V02 / 31-03-2021	