ARCHITECTURA RECHTECKIGE DUSCHWANNE RECHTECK

PRODUKTINFORMATION

Artikeltitel	Villeroy & Boch Architectura rechteckige Duschwanne, 900 x 800 x 15 mm, Weiß Alpin
Artikelnummer	UDA9080ARA215GV-01
Montage / Montagetyp	Aufsatz, Eckmontage| Flächenbündiger Einbau|Aufbau auf Sockel
Montage-Hinweise	Wir empfehlen Ihnen bei Metalrim mit einer Randhöhe von 15mm eine Verbundabdichtung gemäß ETAG 022 auf den Fußbodenaufbau unterhalb der Duschwanne aufzubringen, um eine Durchfeuchtung des konstruktiven Fußbodenaufbaus auszuschließen., Die Einbauhöhe der Duschwanne kann bei Verwendung der Ablaufgarnitur Viega Art.Nr. 634 100 um 30 mm reduziert werden. Achtung: Diese Ablaufgarnitur entspricht nicht EN 274.
Lieferumfang	1 x rechteckige Duschwanne , 1 x Ablaufabdeckung in Weiß Alpin (01), bei Mattfarben Ablaufabdeckung in passenden Mattfarben.
Länge in mm	900
Breite in mm	800
Höhe in mm	15
Innentiefe in mm	15
Kollektion	Architectura
Material	Acryl
Farbbezeichnung der Farbe	Weiß Alpin
Anderes Material	Ablaufabdeckung: Acryl
Andere Oberflächen	Ablaufabdeckung: glänzend
Form	Rechteck
Farbbezeichnung	Weiß Alpin
Andere Farbbezeichnungen	Ablaufabdeckung: Weiß Alpin
Antibakterielle Oberfläche (mit AntiBac)	Nein
Leichte Oberflächenreinigung (mit CeramicPlus)	Nein
Mit Rutschhemmung	Ja

TECHNISCHE ZEICHNUNGEN

UDA9080ARA215GV-01

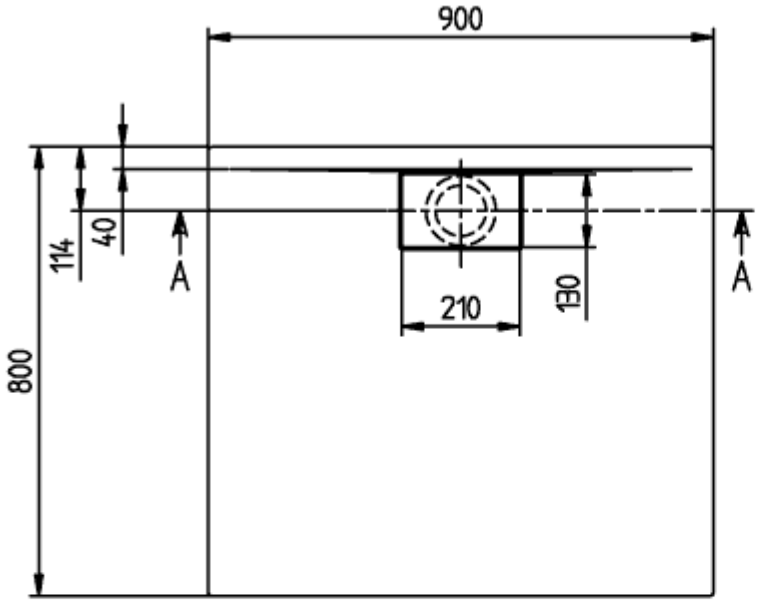

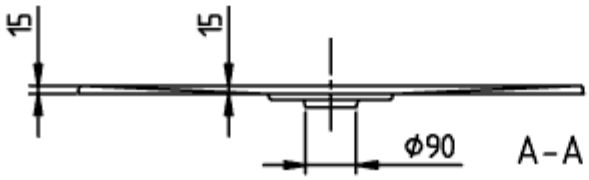

ARCHITECTURA METAL RIM 900x800 UDA9080ARA215	Viller
V02 / 31-03-2021	

UDA9080ARA215GV-01

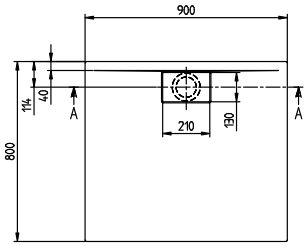

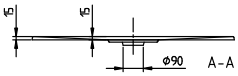

ARCHITECTURA METAL RIM 900 x 800 UDA9080ARA215	Villeroy & Boch 1748
V02 / 31-03-2021	