ARCHITECTURA QUADRATISCHE DUSCHWANNE QUADRAT

PRODUKTINFORMATION

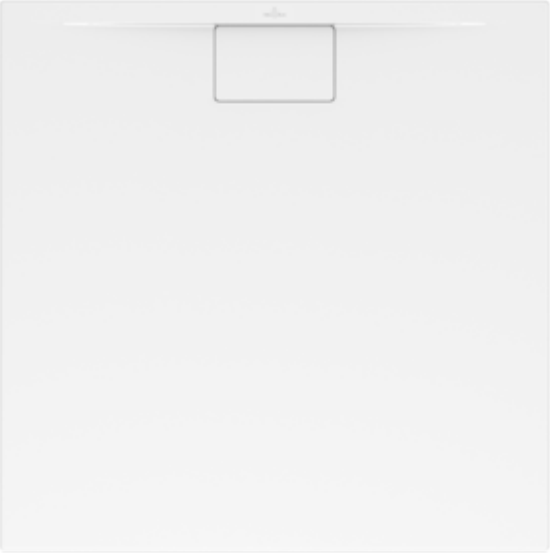

Artikeltitel	Villeroy & Boch Architectura quadratische Duschwanne, 900 x 900 x 15 mm, Weiß Alpin
Artikelnummer	UDA9090ARA115CV-01
Montage / Montagetyp	Aufsatz, Eckmontage| Flächenbündiger Einbau|Aufbau auf Sockel
Montage-Hinweise	Die Einbauhöhe der Duschwanne kann bei Verwendung der Ablaufgarnitur Viega Art.Nr. 634 100 um 30 mm reduziert werden. Achtung: Diese Ablaufgarnitur entspricht nicht EN 274.
Lieferumfang	1 x quadratische Duschwanne , 1 x Tempoplex Plus Ablauf 1 x Installationsset 1 x Ablaufabdeckung in Weiß Alpin (01)
Länge in mm	900
Breite in mm	900
Höhe in mm	15
Innentiefe in mm	17
Kollektion	Architectura
Material	Acryl
Farbbezeichnung der Farbe	Weiß Alpin
Anderes Material	Ablaufabdeckung: Acryl
Andere Oberflächen	Ablaufabdeckung: glänzend
Form	Quadrat
Farbbezeichnung	Weiß Alpin
Andere Farbbezeichnungen	Ablaufabdeckung: Weiß Alpin
Antibakterielle Oberfläche (mit AntiBac)	Nein
Leichte Oberflächenreinigung (mit CeramicPlus)	Nein
Mit Rutschhemmung	Nein

TECHNISCHE ZEICHNUNGEN

UDA9090ARA115CV-01

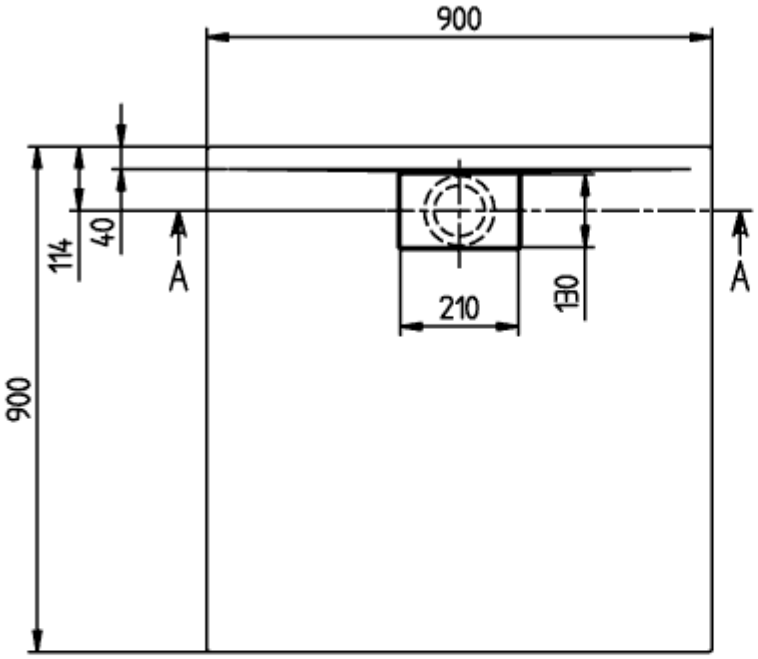

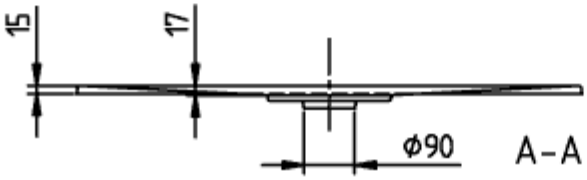

ARCHITECTURA METAL
RIM 900x9000
UDA9090ARA115

V02 / 31-03-2021

Villero
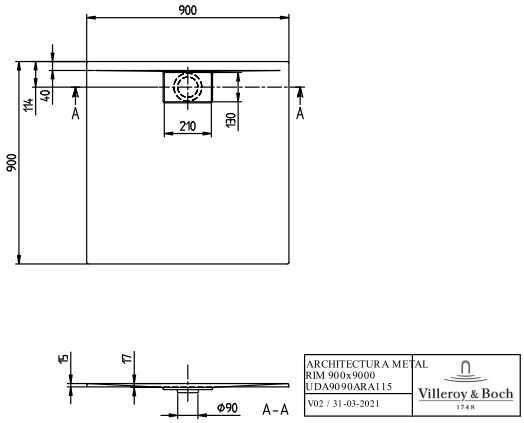
UDA9090ARA115CV-01