ARTIS AUFSATZWASCHBECKEN QUADRAT

PRODUKTINFORMATION

Artikeltitel	Villeroy & Boch Artis Aufsatzwaschbecken, 410 x 410 x 130 mm, Stone White CeramicPlus, ohne Überlauf
Artikelnummer	417841RW
Montage / Montagetyp	Aufsatz
Lieferumfang	1 x Aufsatzwaschbecken , 1 x Befestigungssatz 1 x Ausschnittschablone
Tiefe in mm	410
Breite in mm	410
Höhe in mm	130
Innentiefe in mm	105
Kollektion	Artis
Armatur/Hahnloch Hinweise	Bei Modellen ohne Überlauffunktion muss ein nicht verschließbares Ventil verwendet werden
Geeignet für	Wandauslaufarmatur, passendes Villeroy & Boch-Möbel|Armatur mit erhöhtem Standfuß
Material	TitanCeram
Oberfläche	matt
Farbbezeichnung der Farbe	Stone White CeramicPlus
Mit Überlauf	Nein
Form	Quadrat
Farbbezeichnung	Stone White
Antibakterielle Oberfläche (mit AntiBac)	Nein
Leichte Oberflächenreinigung (mit CeramicPlus)	Ja
Unterseite des Waschbeckens	ungeschliffen
Anzahl der Becken	1

TECHNISCHE ZEICHNUNGEN

417841RW

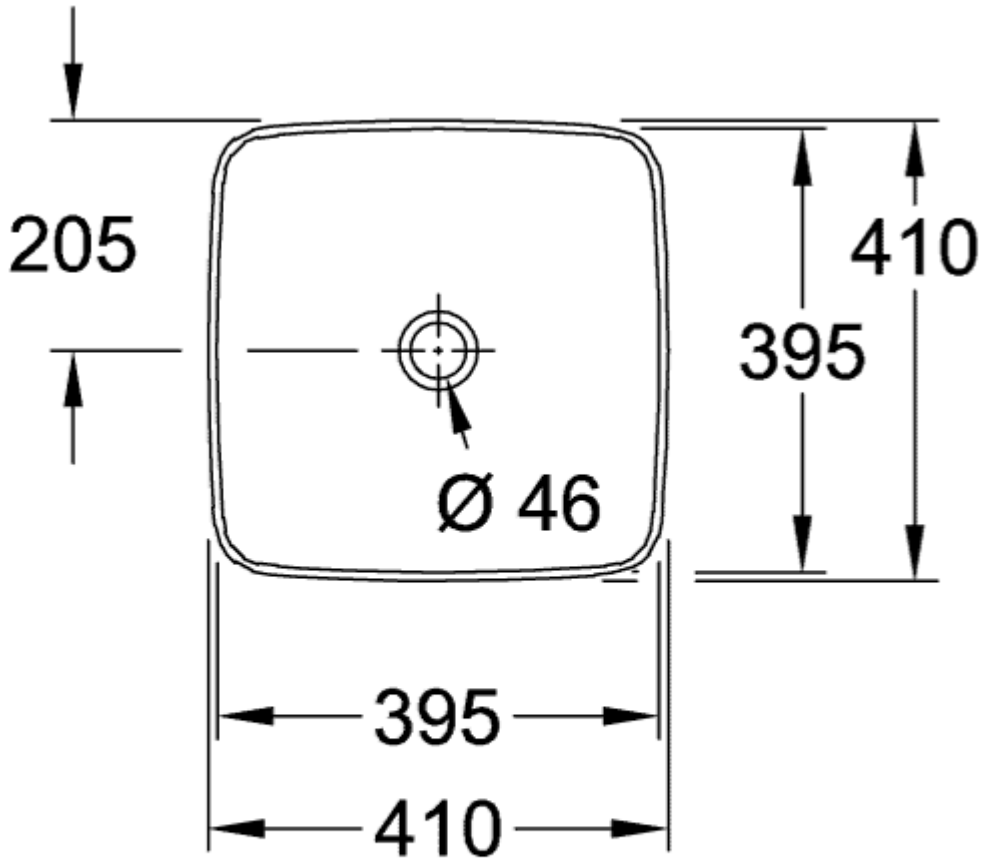
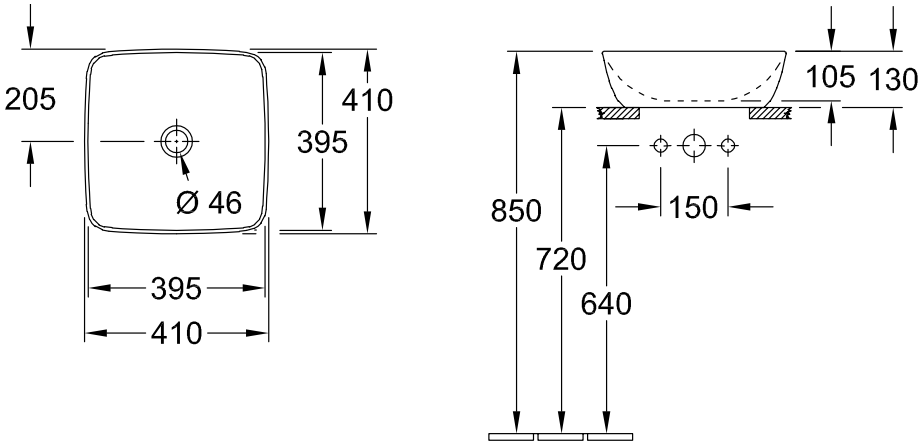
417841RW