LOOP & FRIENDS AUFSATZWASCHBECKEN OVAL

PRODUKTINFORMATION

Artikeltitel	Villeroy & Boch Loop & Friends Aufsatzwaschbecken, 560 x 380 x 120 mm, Stone White CeramicPlus, mit Überlauf
Artikelnummer	4A4700RW
Montage / Montagetyp	Aufsatz
Lieferumfang	1 x Aufsatzwaschbecken , 1 x verlängerte Kugelstange für Excenterbetätigung des Ablaufventils 1 x Befestigungssatz 1 x Ausschnittschablone
Tiefe in mm	380
Breite in mm	560
Höhe in mm	120
Innentiefe in mm	100
Kollektion	Loop & Friends
Geeignet für	Wandauslaufarmatur, passendes Villeroy & Boch-Möbel|Armatur mit erhöhtem Standfuß
Material	TitanCeram
Oberfläche	matt
Farbbezeichnung der Farbe	Stone White CeramicPlus
Mit Überlauf	Ja
Form	Oval
Farbbezeichnung	Stone White
Antibakterielle Oberfläche (mit AntiBac)	Nein
Leichte Oberflächenreinigung (mit CeramicPlus)	Ja
Unterseite des Waschbeckens	ungeschliffen
Anzahl der Becken	1

TECHNISCHE ZEICHNUNGEN

4A4700RW

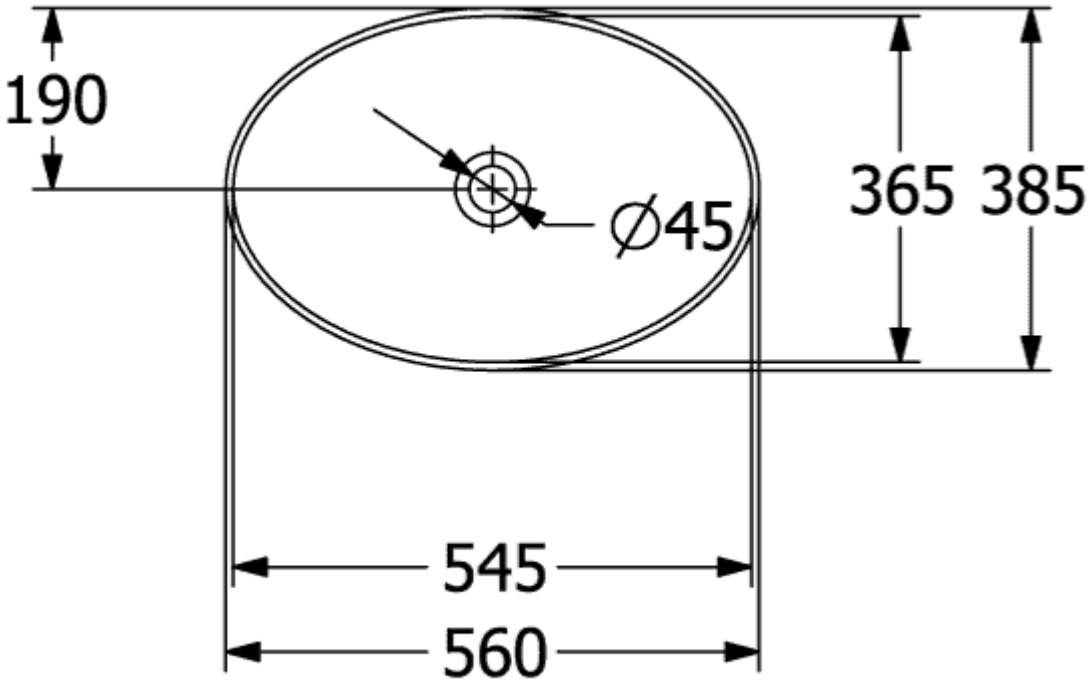

4A4700RW

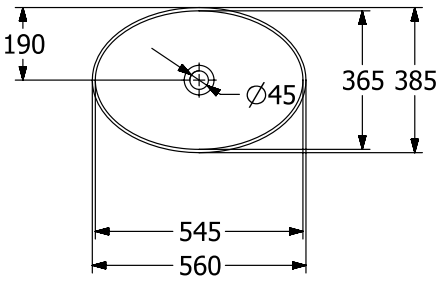

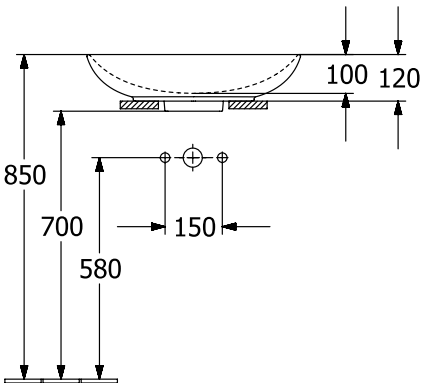

4A4700RW

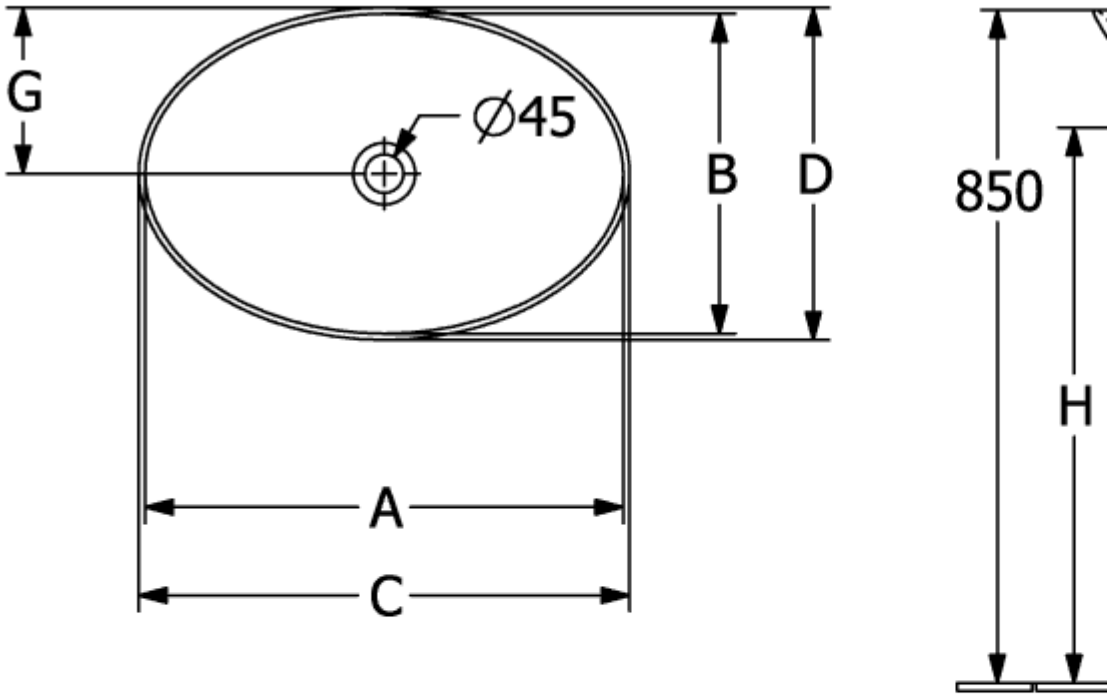

	A	B	C	D	G	H	K	L
4A4700	545	365	560	385	190	700	120	580
4A4701	545	365	560	385	190	700	120	580
4A4800	605	405	620	420	210	700	120	580
4A4801	605	405	620	420	210	700	120	580

4A4700RW

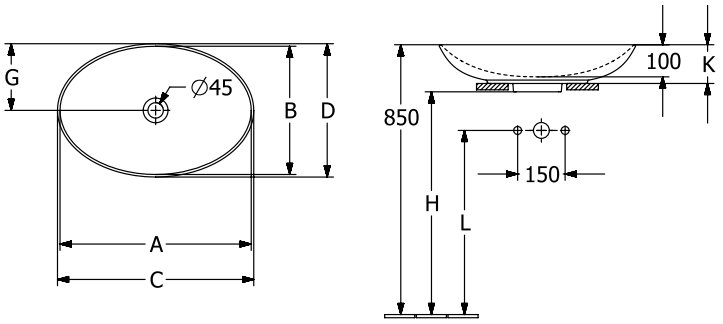

	A	B	C	D	G	H	K	L
4A4700	545	365	560	385	190	700	120	580
4A4701	545	365	560	385	190	700	120	580
4A4800	605	405	620	420	210	700	120	580
4A4801	605	405	620	420	210	700	120	580