LOOP & FRIENDS AUFSATZWASCHBECKEN RECHTECK

PRODUKTINFORMATION

Artikeltitel	Villeroy & Boch Loop & Friends Aufsatzwaschbecken, 620 x 420 x 120 mm, Ebony CeramicPlus, mit Überlauf
Artikelnummer	4A5000S5
Montage / Montagetyp	Aufsatz
Lieferumfang	1 x Aufsatzwaschbecken , 1 x verlängerte Kugelstange für Excenterbetätigung des Ablaufventils 1 x Befestigungssatz 1 x Ausschnittschablone
Tiefe in mm	420
Breite in mm	620
Höhe in mm	120
Innentiefe in mm	100
Kollektion	Loop & Friends
Geeignet für	Wandauslaufarmatur, passendes Villeroy & Boch-Möbel|Armatur mit erhöhtem Standfuß
Material	TitanCeram
Oberfläche	matt
Farbbezeichnung der Farbe	Ebony CeramicPlus
Mit Überlauf	Ja
Form	Rechteck
Farbbezeichnung	Ebony
Antibakterielle Oberfläche (mit AntiBac)	Nein
Leichte Oberflächenreinigung (mit CeramicPlus)	Ja
Unterseite des Waschbeckens	ungeschliffen
Anzahl der Becken	1

TECHNISCHE ZEICHNUNGEN

4A5000S5

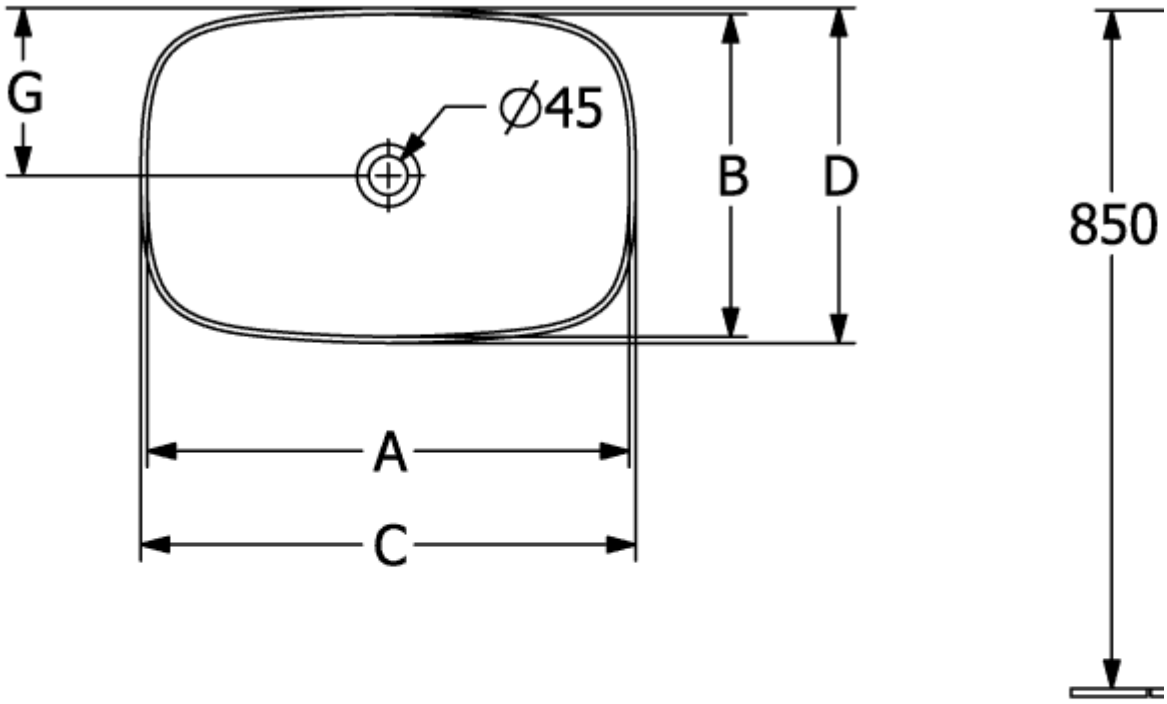

	A	B	C	D	G	H	K	L	M
4A4900	545	365	560	380	190	700	120	580	1
4A4901	545	365	560	380	190	700	120	580	1
4A5000	610	410	630	430	215	710	120	580	9
4A5001	610	410	630	430	215	710	120	580	9

4A5000S5

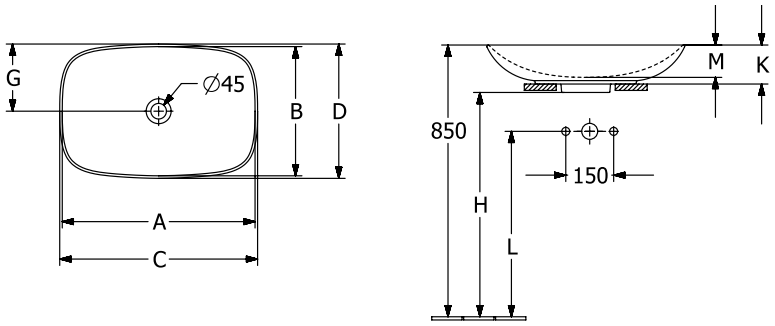

	A	B	C	D	G	H	K	L	M
4A4900	545	365	560	380	190	700	120	580	100
4A4901	545	365	560	380	190	700	120	580	100
4A5000	610	410	630	430	215	710	120	580	95
4A5001	610	410	630	430	215	710	120	580	95

4A5000S5

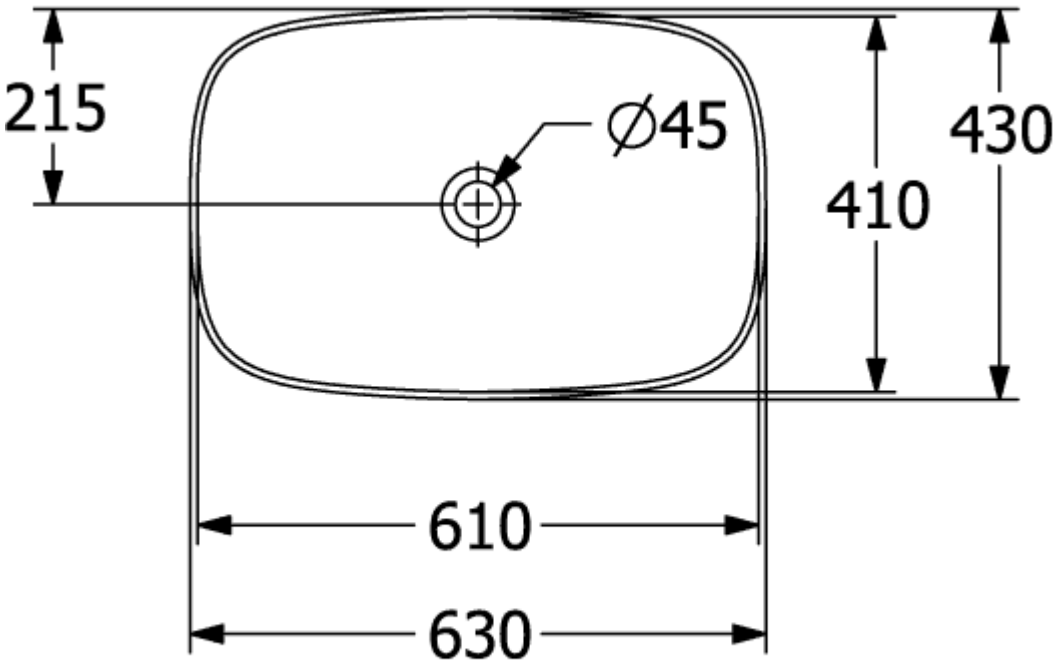
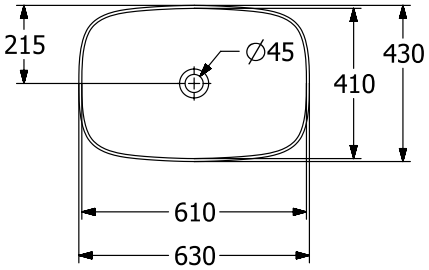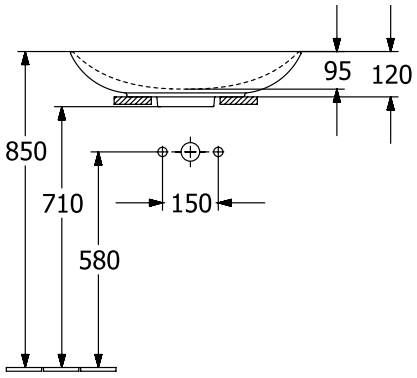
4A5000S5