LOOP & FRIENDS AUFSATZWASCHBECKEN RUND

PRODUKTINFORMATION

Artikeltitel	Villeroy & Boch Loop & Friends Aufsatzwaschbecken, 380 x 380 x 110 mm, Weiß Alpin, mit Überlauf
Artikelnummer	51480001
Montage / Montagetyp	Aufsatz
Lieferumfang	1 x Aufsatzwaschbecken , 1 x verlängerte Kugelstange für Excenterbetätigung des Ablaufventils 1 x Ablaufventil mit keramischer Ventilabdeckung 1 x Befestigungssatz 1 x Ausschnittschablone
Tiefe in mm	380
Breite in mm	380
Höhe in mm	110
Innentiefe in mm	89
Durchmesser in mm	380
Kollektion	Loop & Friends
Geeignet für	Wandauslaufarmatur, passendes Villeroy & Boch-Möbel|Armatur mit erhöhtem Standfuß
Material	Sanitärkeramik
Oberfläche	glänzend
Farbbezeichnung der Farbe	Weiß Alpin
Mit Überlauf	Ja
Form	Rund
Farbbezeichnung	Weiß Alpin
Antibakterielle Oberfläche (mit AntiBac)	Nein
Leichte Oberflächenreinigung (mit CeramicPlus)	Nein
Unterseite des Waschbeckens	ungeschliffen
Anzahl der Becken	1

TECHNISCHE ZEICHNUNGEN

51480001

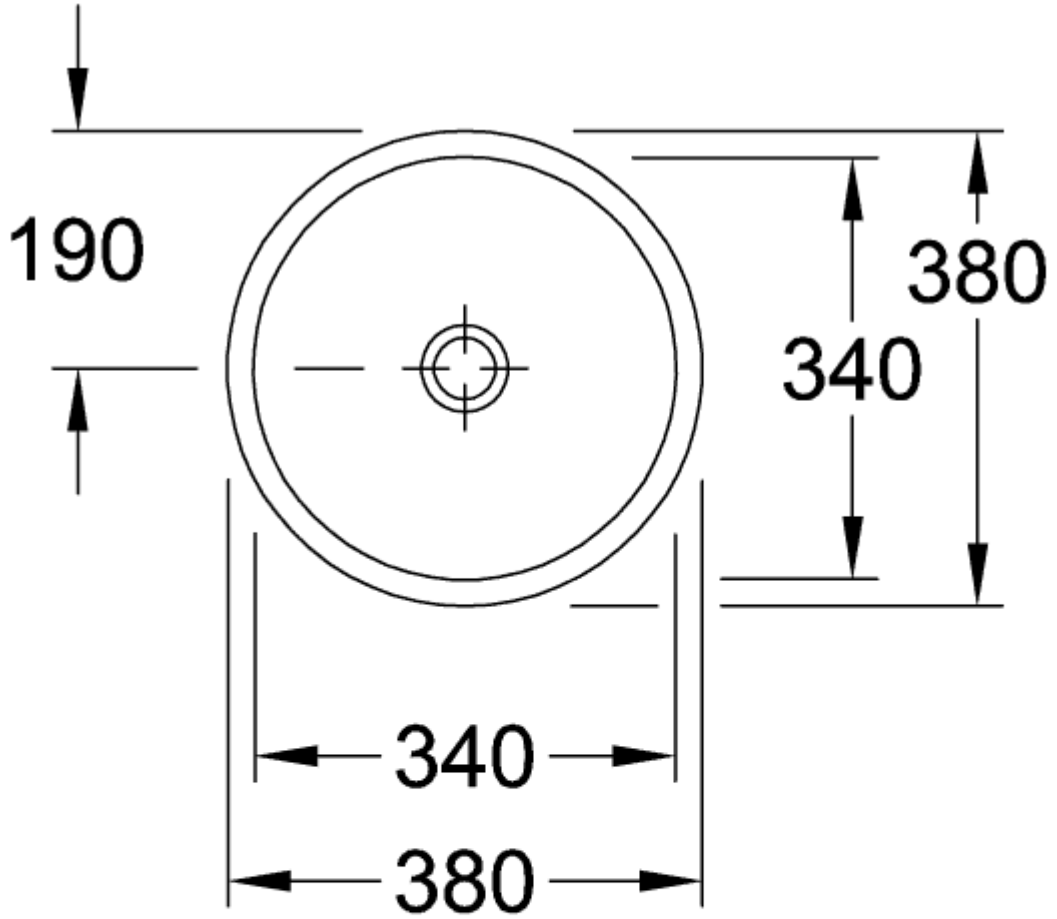

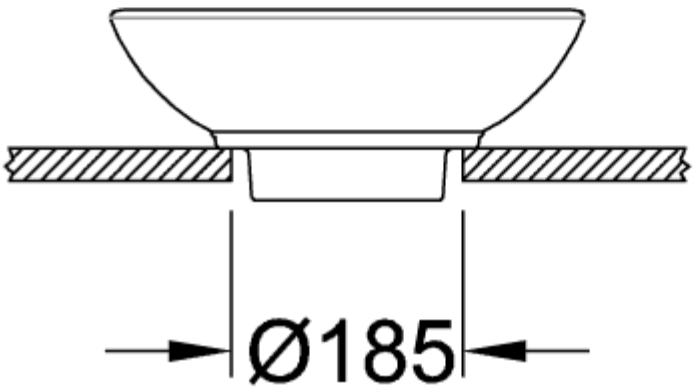

51480001

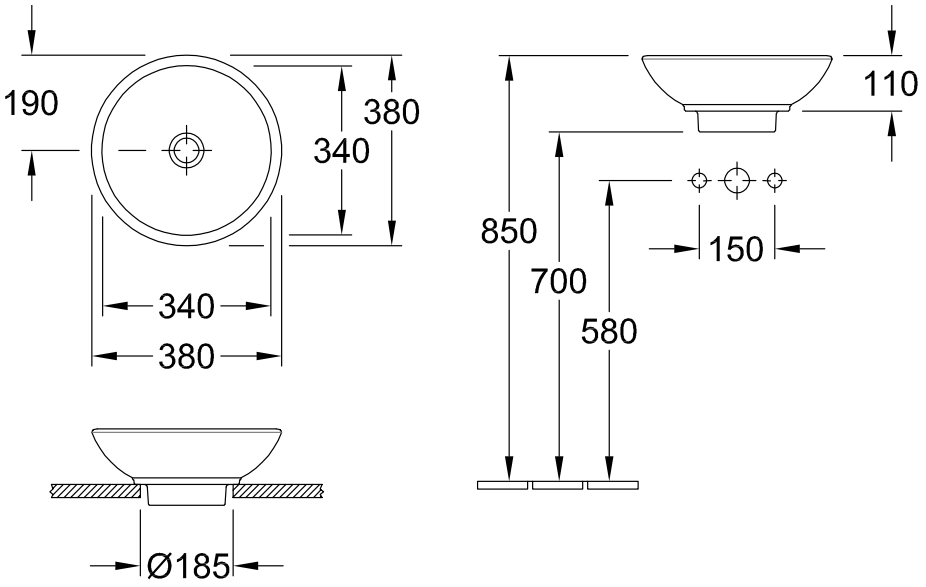

51480001

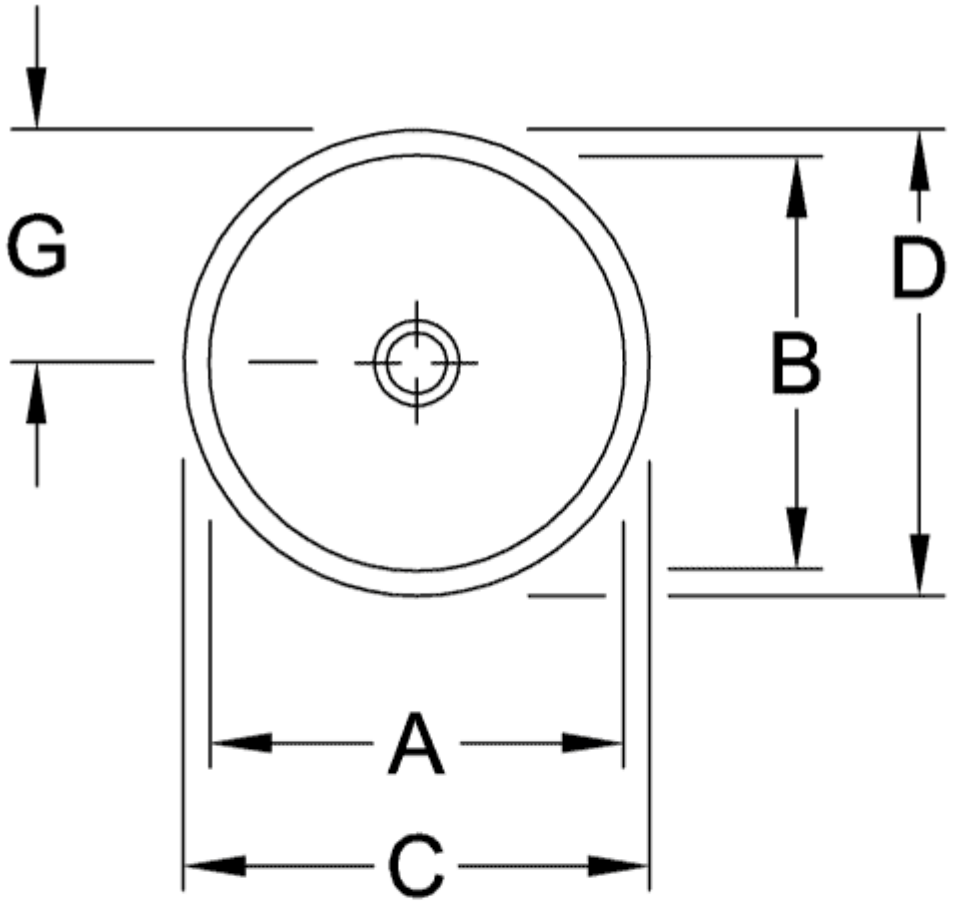

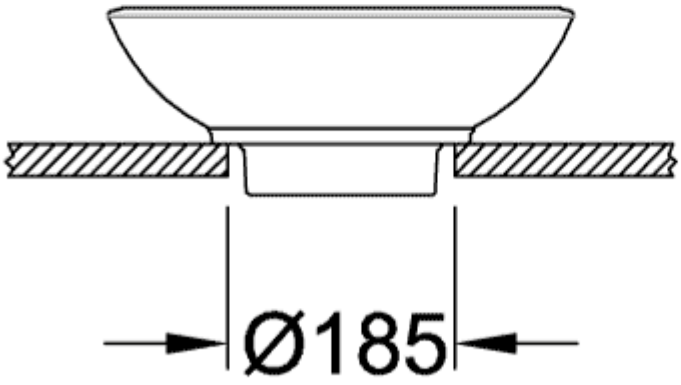

	A	B	C	D	G	H
5148 00	340	340	380	380	190	700
5144 00	390	390	430	430	215	690

51480001

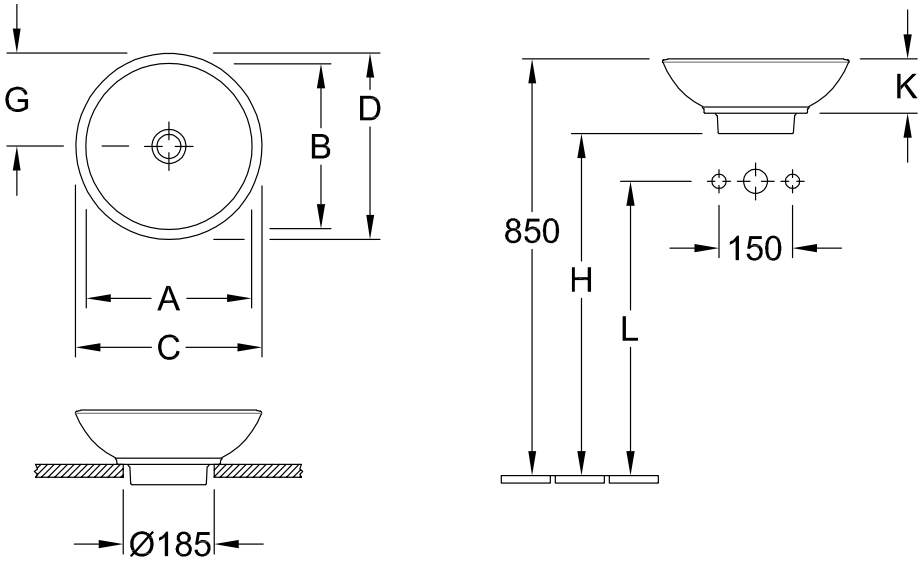

	A	B	C	D	G	H	K	L
5148 00	340	340	380	380	190	700	110	580
5144 00	390	390	430	430	215	690	120	570