VENTICELLO WASCHBECKENUNTERSCHRANK ECKIG

PRODUKTINFORMATION

Artikeltitel	Villeroy & Boch Venticello Waschbeckenunterschrank, 1 Auszug, 757 x 436 x 502 mm, Truffle Grey / Truffle Grey
Artikelnummer	A94505VG
Montage / Montagetyp	Wandmontage
Öffnungsart	1 Auszug
Ausstattung	1 x hohe Glasabtrennung , 2 x niedrige Glasabtrennung 1 x Accessory Box L 1 x Auszug
Lieferumfang	1 x Waschbeckenunterschrank , 1 x Befestigungssatz
Waschbecken-Position	Waschbecken mittig
Möbel mit Hahnlochbohrung	Hahnlochbohrung werkseitig vorgebohrt
Tiefe in mm	502
Breite in mm	757
Höhe in mm	436
Tiefe mit Griff mm	502
Tiefe ohne Griff mm	477
Kollektion	Venticello
Geeignet für	definierte Aufsatzwaschbecken
Funktion	mit SoftClosing
Material Front	Spanplatte
Oberfläche Front	Direktbeschichtung
Material Korpus	Spanplatte
Oberfläche Korpus	Direktbeschichtung
Material Abdeckplatte	Spanplatte
Anderes Material	Griff: Aluminium
Andere Oberflächen	Griff: Kupfer, glänzend
Form	Eckig
Farbbezeichnung	Truffle Grey
Farbbezeichnung der Abdeckplatte	Truffle Grey
Andere Farbbezeichnungen	Griff: Copper
Mit Beleuchtung	Nein
Smarthome fähig	Nein

TECHNISCHE ZEICHNUNGEN

A94505VG

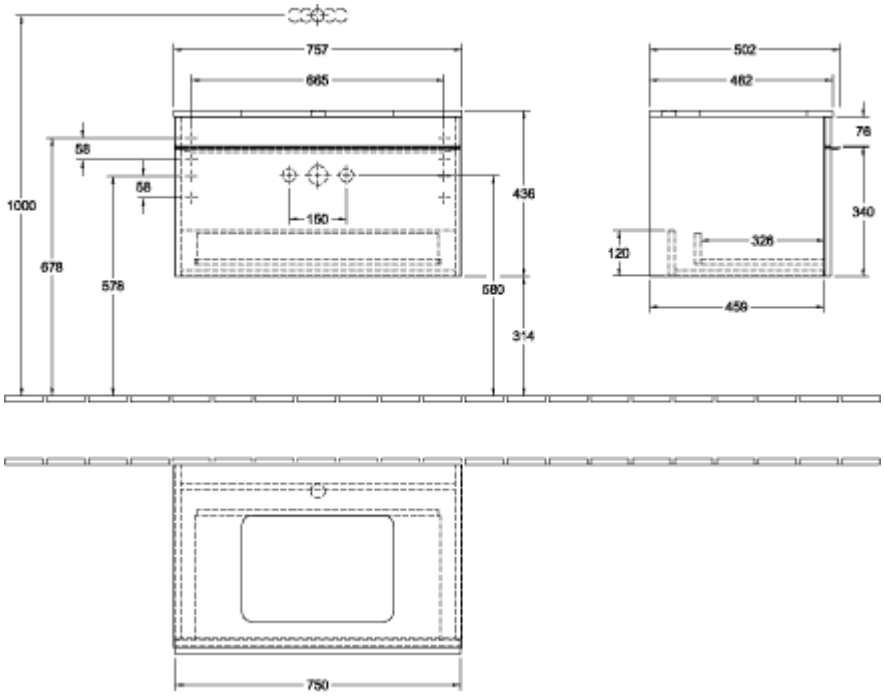
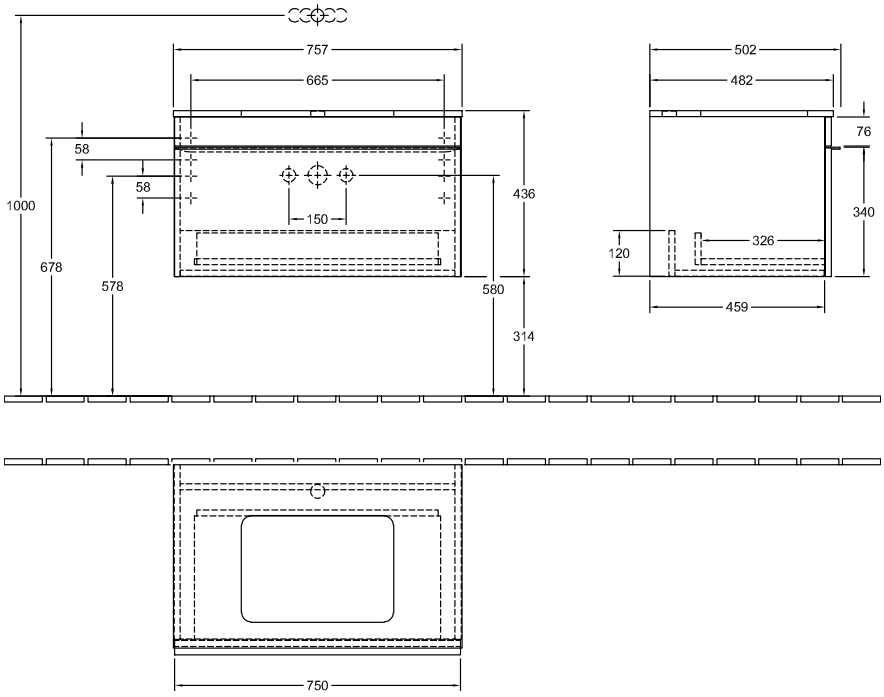
A94505VG