O.NOVO EINBAUWASCHBECKEN OVAL

PRODUKTINFORMATION

Artikeltitel	Villeroy & Boch O.novo Einbauwaschbecken, 560 x 405 x 200 mm, Weiß Alpin, ohne Überlauf, ungeschliffen
Artikelnummer	41615701
Montage / Montagetyp	Einbau
Lieferumfang	1 x Einbauwaschbecken , 1 x Ausschnittschablone
Tiefe in mm	405
Breite in mm	560
Höhe in mm	200
Innentiefe in mm	150
Kollektion	O.novo
Geeignet für	3-Loch Armatur
Material	Sanitärkeramik
Oberfläche	glänzend
Farbbezeichnung der Farbe	Weiß Alpin
Mit Überlauf	Nein
Form	Oval
Farbbezeichnung	Weiß Alpin
Antibakterielle Oberfläche (mit AntiBac)	Nein
Leichte Oberflächenreinigung (mit CeramicPlus)	Nein
Anzahl Hahnloch durchgestochen	1
Anzahl Hahnloch vorgestochen	2
Unterseite des Waschbeckens	ungeschliffen
Anzahl der Becken	1

TECHNISCHE ZEICHNUNGEN

41615701

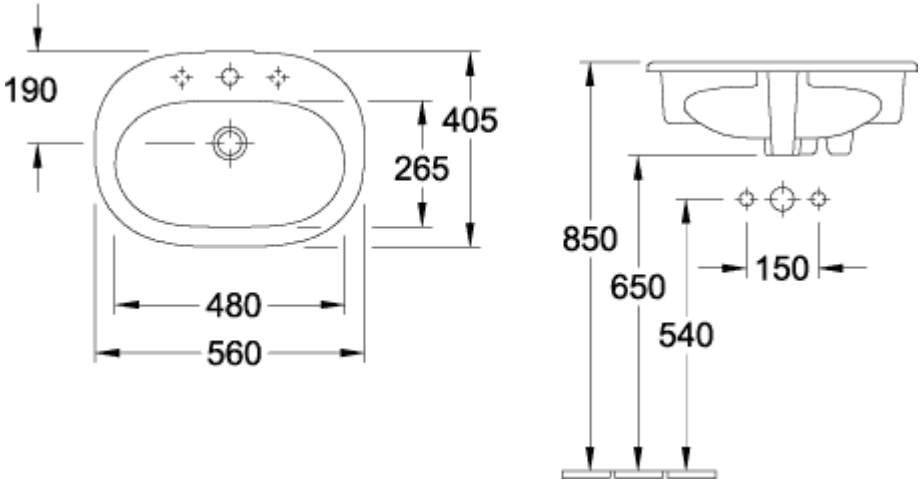
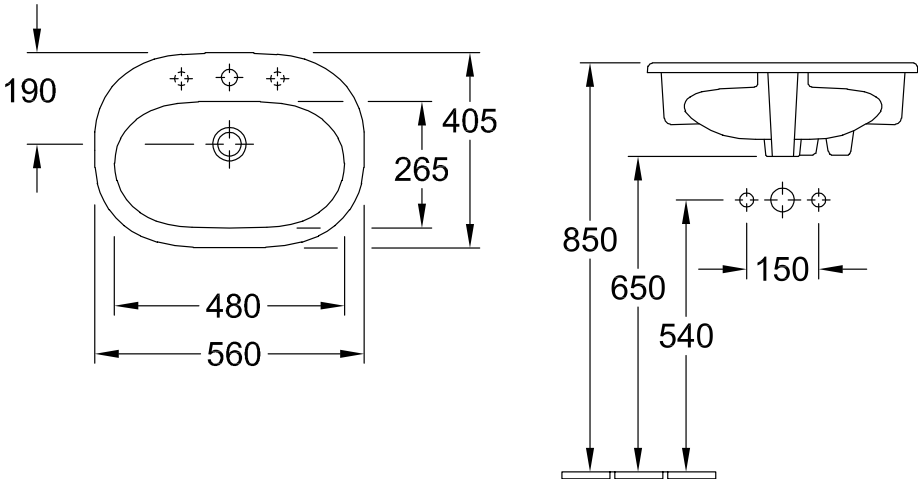
41615701