FINION SCHRANKWASCHTISCH RECHTECK

PRODUKTINFORMATION

Artikeltitel	Villeroy & Boch Finion Schrankwaschtisch, 800 x 500 x 160 mm, Weiß Alpin CeramicPlus, ohne Überlauf, ungeschliffen
Artikelnummer	416483R1
Montage / Montagetyp	Aufliegender Einbau
Montage-Hinweise	Unterstützung des Waschtischs durch geeigneten Unterbau
Lieferumfang	1 x Schrankwaschtisch , 1 x nicht verschließbares Ablaufventil mit keramischer Ventilabdeckung
Tiefe in mm	500
Breite in mm	800
Höhe in mm	160
Innentiefe in mm	100
Kollektion	Finion
Geeignet für	Wandauslaufarmatur, passendes Villeroy & Boch-Möbel
Material	TitanCeram
Oberfläche	glänzend
Farbbezeichnung der Farbe	Weiß Alpin CeramicPlus
Mit Überlauf	Nein
Form	Rechteck
Farbbezeichnung	Weiß Alpin
Antibakterielle Oberfläche (mit AntiBac)	Nein
Leichte Oberflächenreinigung (mit CeramicPlus)	Ja
Unterseite des Waschbeckens	ungeschliffen
Anzahl der Becken	1

TECHNISCHE ZEICHNUNGEN

416483R1

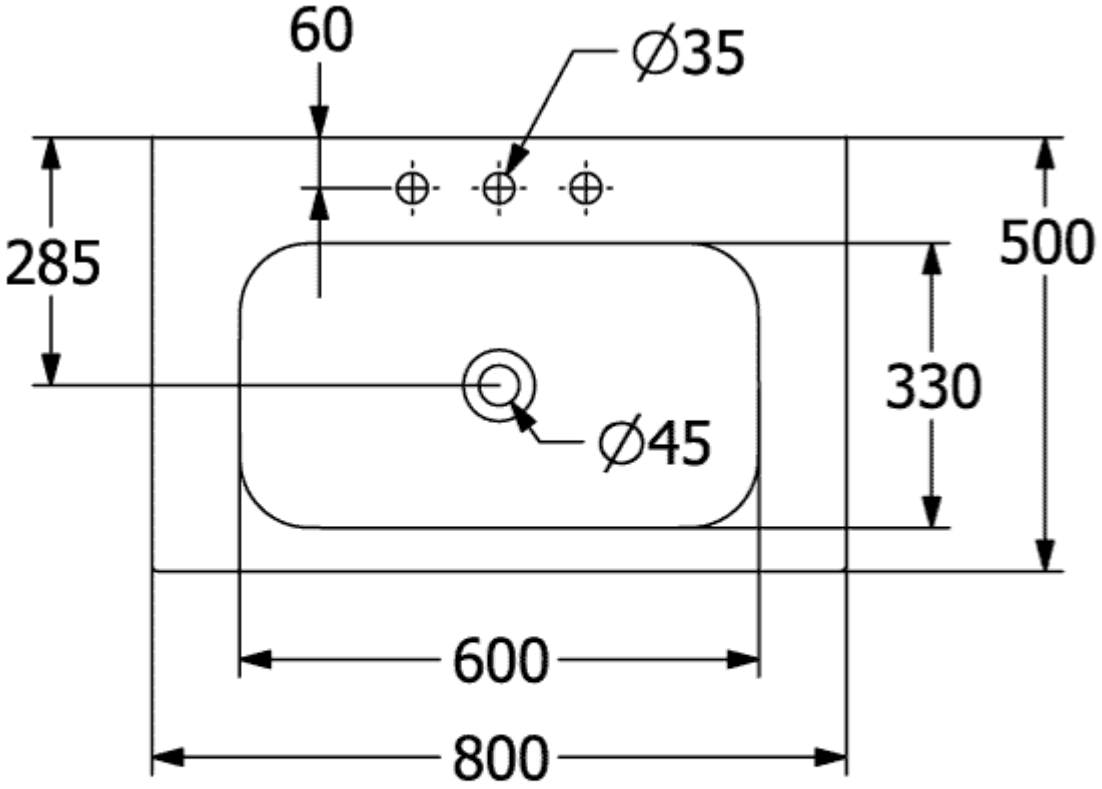
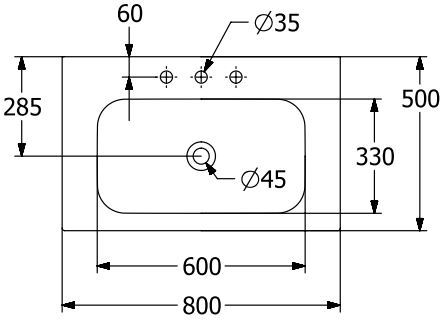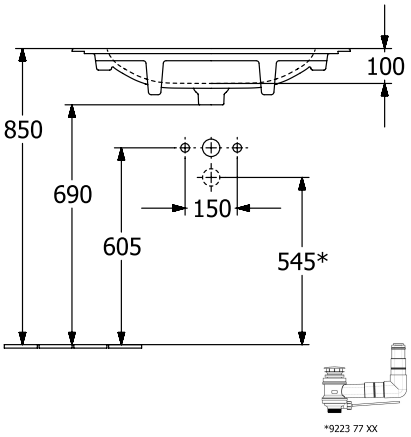
416483R1