VENTICELLO TIEFSPÜL-WC SPÜLRANDLOS RECHTECK

PRODUKTINFORMATION

Artikeltitel	Villeroy & Boch Venticello Tiefspül-WC spülrandlos, wandhängend, Stone White CeramicPlus
Artikelnummer	4611R0RW
Montage / Montagetyp	Wandmontage
Montage-Hinweise	nicht für den Einbau mit Druckspülern geeignet
Lieferumfang	1 x Tiefspül-WC spülrandlos , 1 x Befestigungssatz
Tiefe in mm	560
Breite in mm	375
Höhe in mm	340
Kollektion	Venticello
Geeignet für	Unterputz-Spülkasten
Innovative Spültechnologie (mit TwistFlush)	Nein
Spülvolumen l	3 / 4,5 l
Wandhängend - Bodenstehend	wandhängend
Material	Sanitärkeramik
Oberfläche	matt
Farbbezeichnung der Farbe	Stone White CeramicPlus
Form	Rechteck
Farbbezeichnung	Stone White
Antibakterielle Oberfläche (mit AntiBac)	Nein
Leichte Oberflächenreinigung (mit CeramicPlus)	Ja
Spülrandlos (mit DirectFlush)	Ja
Spülungstyp	Tiefspüler
Integrierte Frischelösung (mit ViFresh)	Nein
Abgang / Ablauf	Abgang waagerecht

TECHNISCHE ZEICHNUNGEN

4611R0RW

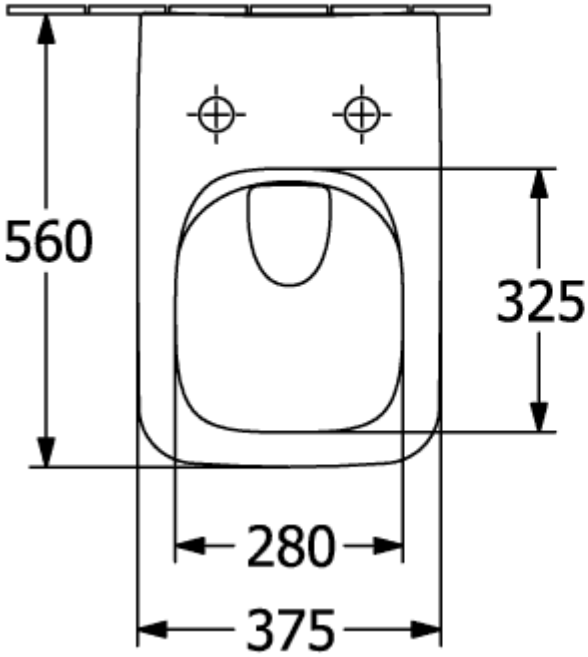

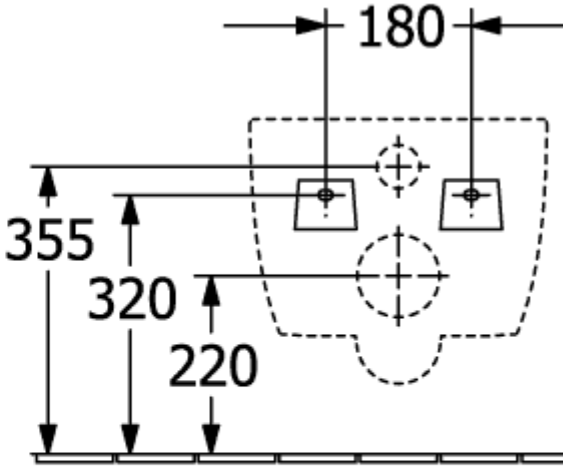
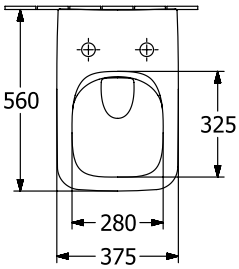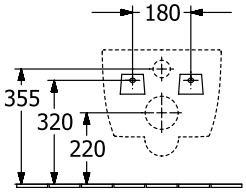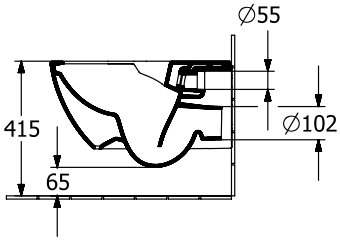
4611R0RW