AVENTO BIDET OVAL

PRODUKTINFORMATION

Artikeltitel	Villeroy & Boch Avento Bidet, wandhängend, 370 x 530 mm, Stone White CeramicPlus
Artikelnummer	540500RW
Montage / Montagetyp	Wandmontage
Lieferumfang	1 x Bidet , 1 x Befestigungssatz
Tiefe in mm	530
Breite in mm	370
Höhe in mm	215
Kollektion	Avento
Geeignet für	1-Loch Armatur
Wandhängend - Bodenstehend	wandhängend
Material	Sanitärkeramik
Oberfläche	matt
Farbbezeichnung der Farbe	Stone White CeramicPlus
Form	Oval
Farbbezeichnung	Stone White
Antibakterielle Oberfläche (mit AntiBac)	Nein
Leichte Oberflächenreinigung (mit CeramicPlus)	Ja

TECHNISCHE ZEICHNUNGEN

540500RW

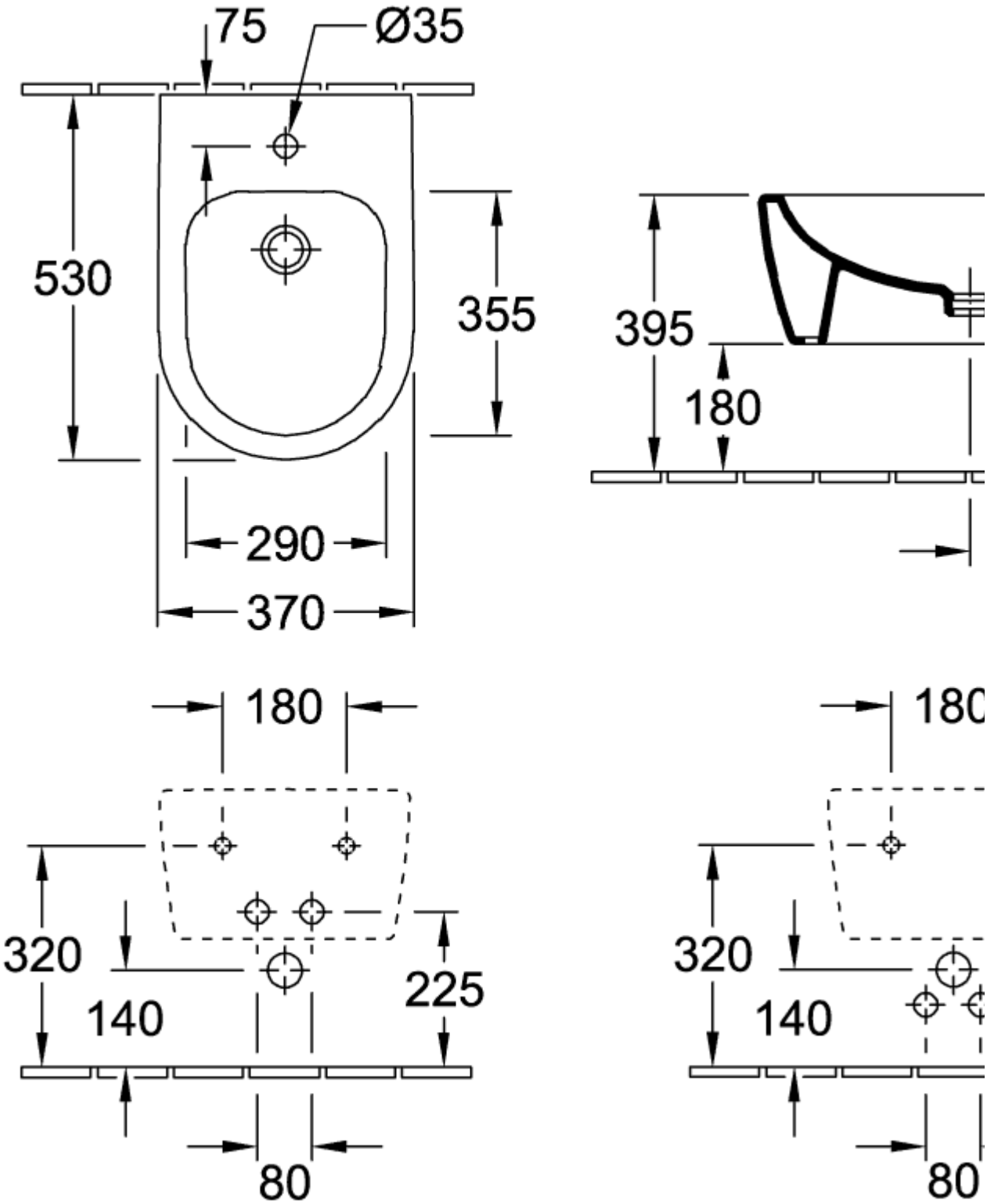

540500RW

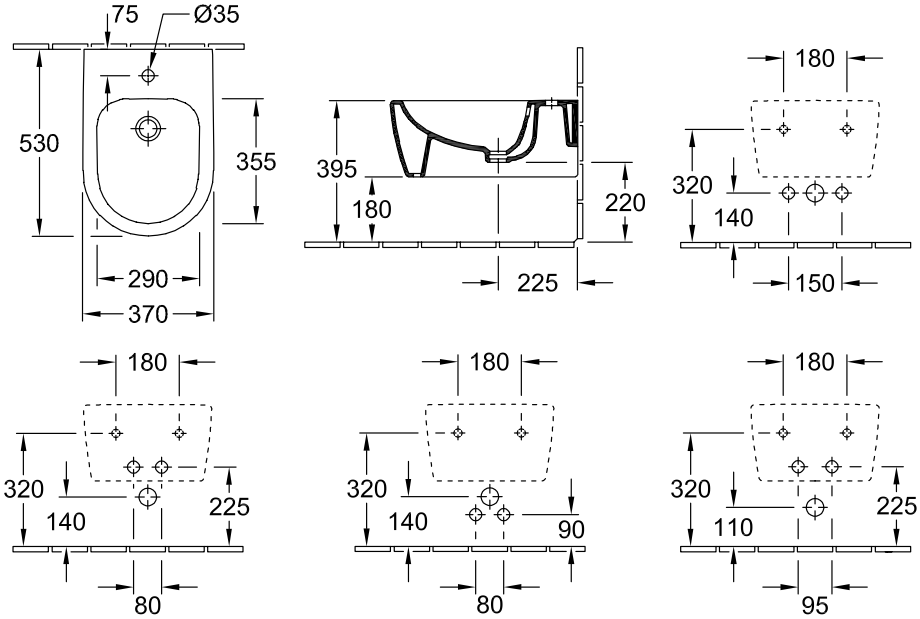
75
Ø35
530
355
290
370
395
180
220
225
180
320
140
150
180
320
140
225
80
180
320
140
90
80
180
320
110
225
95