SUBWAY 2.0 TIEFSPÜL-WC OVAL

PRODUKTINFORMATION

Artikeltitel	Villeroy & Boch Subway 2.0 Tiefspül-WC, wandhängend, Weiß Alpin
Artikelnummer	56001001
Montage / Montagetyp	Wandmontage
Lieferumfang	1 x Tiefspül-WC , 1 x Befestigungssatz
Tiefe in mm	565
Breite in mm	375
Höhe in mm	360
Kollektion	Subway 2.0
Geeignet für	Unterputz-Spülkasten
Innovative Spültechnologie (mit TwistFlush)	Nein
Innovative Spültechnologie (mit TwistFlush[e³])	Nein
Spülvolumen l	3 / 4,5 l
Wandhängend - Bodenstehend	wandhängend
Material	Sanitärkeramik
Oberfläche	glänzend
Farbbezeichnung der Farbe	Weiß Alpin
Form	Oval
Farbbezeichnung	Weiß Alpin
Antibakterielle Oberfläche (mit AntiBac)	Nein
Leichte Oberflächenreinigung (mit CeramicPlus)	Nein
Spülrandlos (mit DirectFlush)	Nein
Spülungstyp	Tiefspüler
Integrierte Frischelösung (mit ViFresh)	Nein
Abgang / Ablauf	Abgang waagerecht

TECHNISCHE ZEICHNUNGEN

56001001

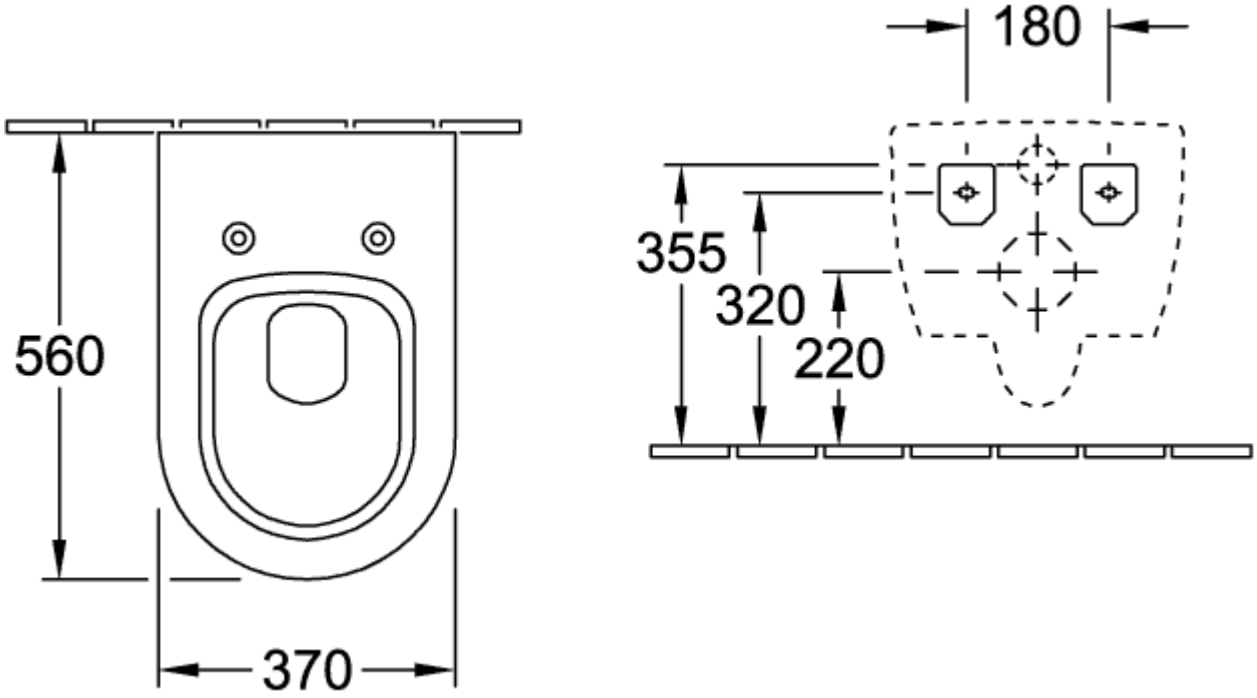
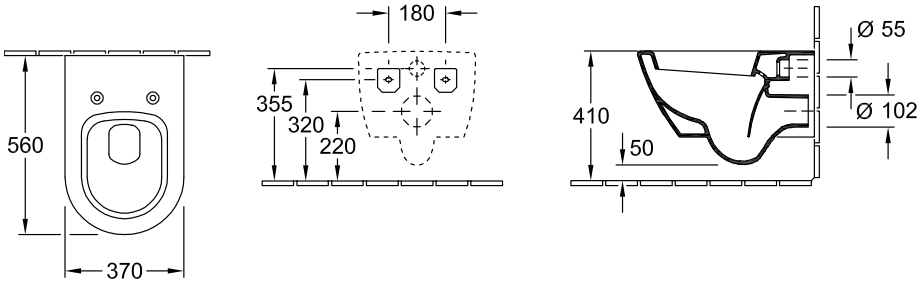
56001001