MEMENTO TIEFSPÜL-WC RECHTECK

PRODUKTINFORMATION

Artikeltitel	Villeroy & Boch Memento Tiefspül-WC, wandhängend, Edelweiss CeramicPlus
Artikelnummer	562810S3
Montage / Montagetyp	Wandmontage
Lieferumfang	1 x Tiefspül-WC , 1 x Befestigungssatz
Tiefe in mm	560
Breite in mm	375
Höhe in mm	355
Kollektion	Memento
Geeignet für	Unterputz-Spülkasten
Innovative Spültechnologie (mit TwistFlush)	Nein
Spülvolumen l	3 / 6 l
Wandhängend - Bodenstehend	wandhängend
Farbbezeichnung der Farbe	Edelweiss CeramicPlus
Form	Rechteck
Farbbezeichnung	Edelweiss
Antibakterielle Oberfläche (mit AntiBac)	Nein
Leichte Oberflächenreinigung (mit CeramicPlus)	Ja
Spülrandlos (mit DirectFlush)	Nein
Spülungstyp	Tiefspüler
Integrierte Frischelösung (mit ViFresh)	Nein
Abgang / Ablauf	Abgang waagerecht

TECHNISCHE ZEICHNUNGEN

562810S3

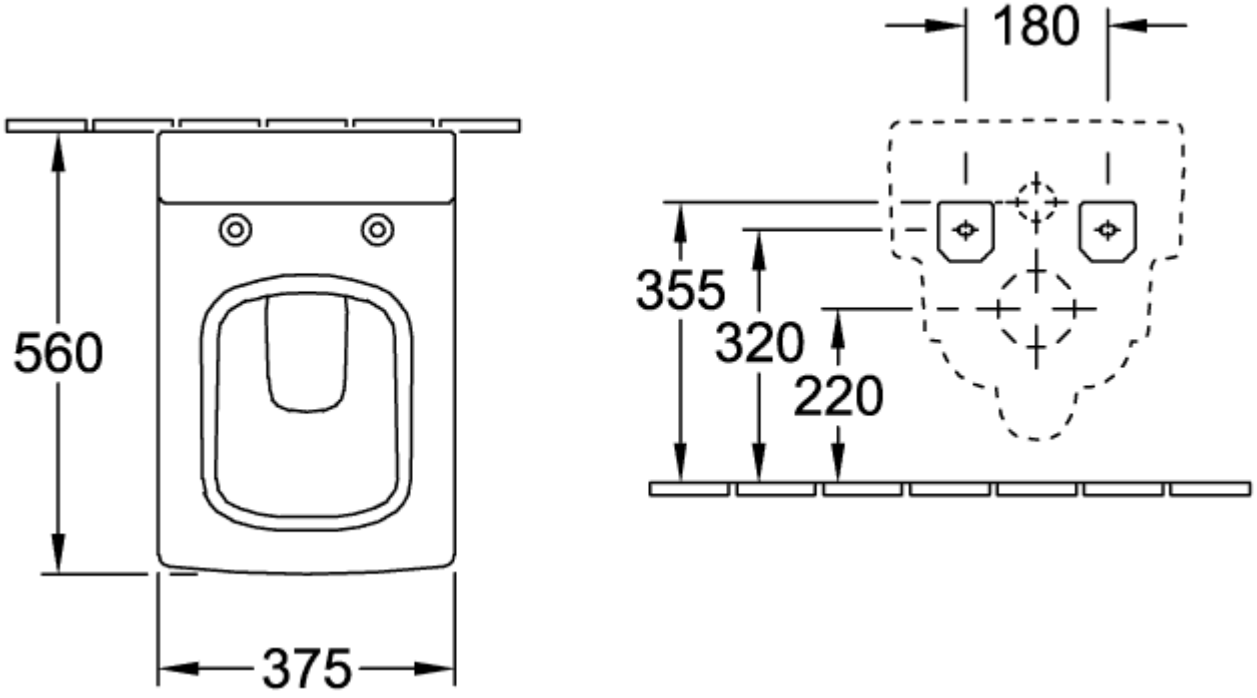
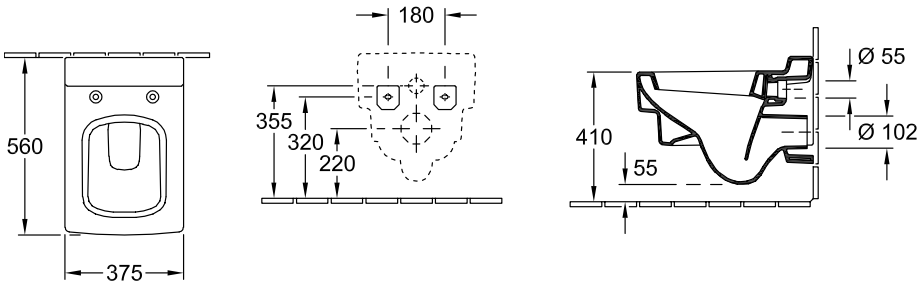
562810S3