O.NOVO SPÜLKASTEN

PRODUKTINFORMATION

Artikeltitel	Villeroy & Boch O.novo Spülkasten, Zulauf seitlich oder von hinten, Weiß Alpin
Artikelnummer	5788S101
Lieferumfang	1 x Spülkasten
Tiefe in mm	147
Breite in mm	394
Höhe in mm	370
Kollektion	O.novo
Material	Sanitärkeramik
Farbbezeichnung der Farbe	Weiß Alpin
Anderes Material	Druckknopf: Kunststoff (ABS) Innengarnitur: Kunststoff
Andere Oberflächen	Druckknopf: verchromt, glänzend, Innengarnitur: glänzend
Farbbezeichnung	Weiß Alpin
Andere Farbbezeichnungen	Druckknopf: Verchromt, Innengarnitur: Weiß Alpin

TECHNISCHE ZEICHNUNGEN

5788S101

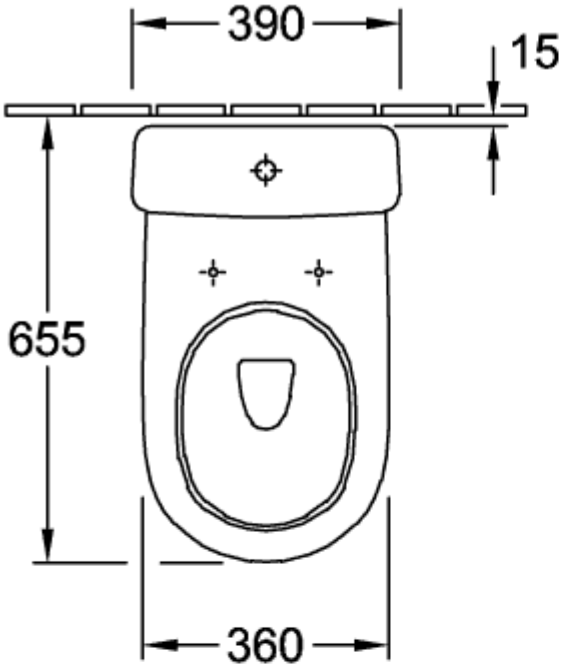

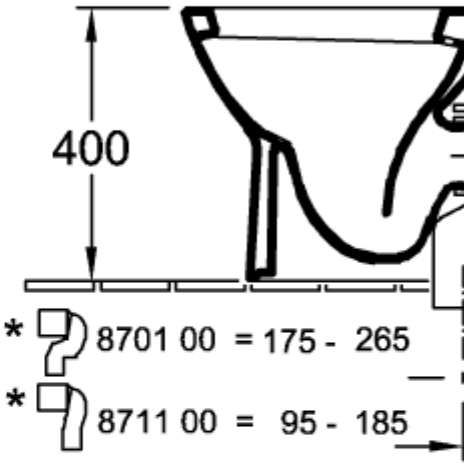

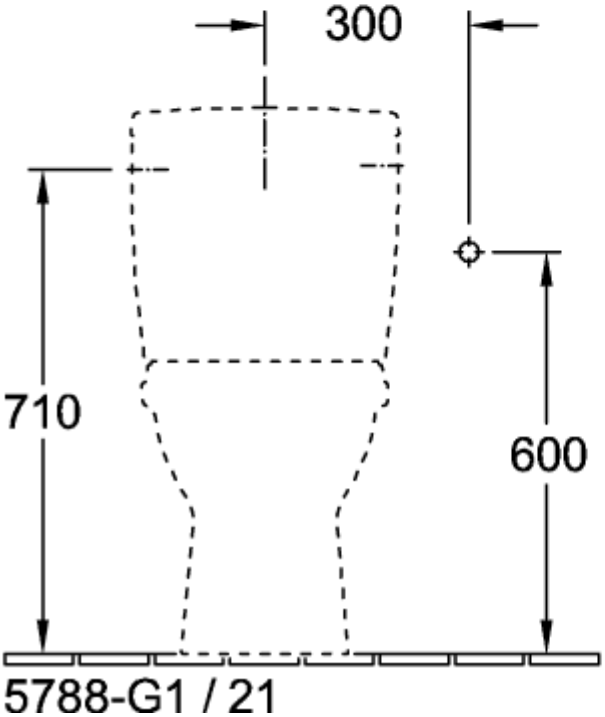

5788S101

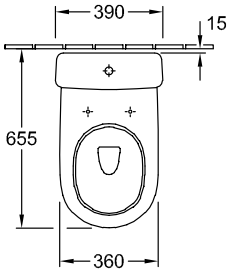
390
15
655
360

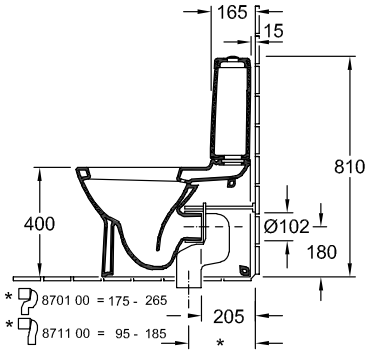
165
15
810
400
Ø102
180
205
*
* 8701 00 = 175 - 265
* 8711 00 = 95 - 185

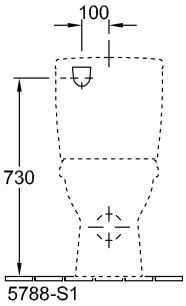
100
730
5788-S1

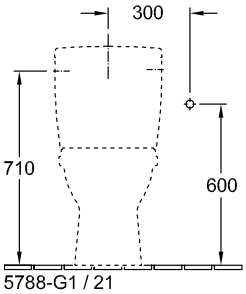
300
710
600
5788-G1 / 21

5788S101

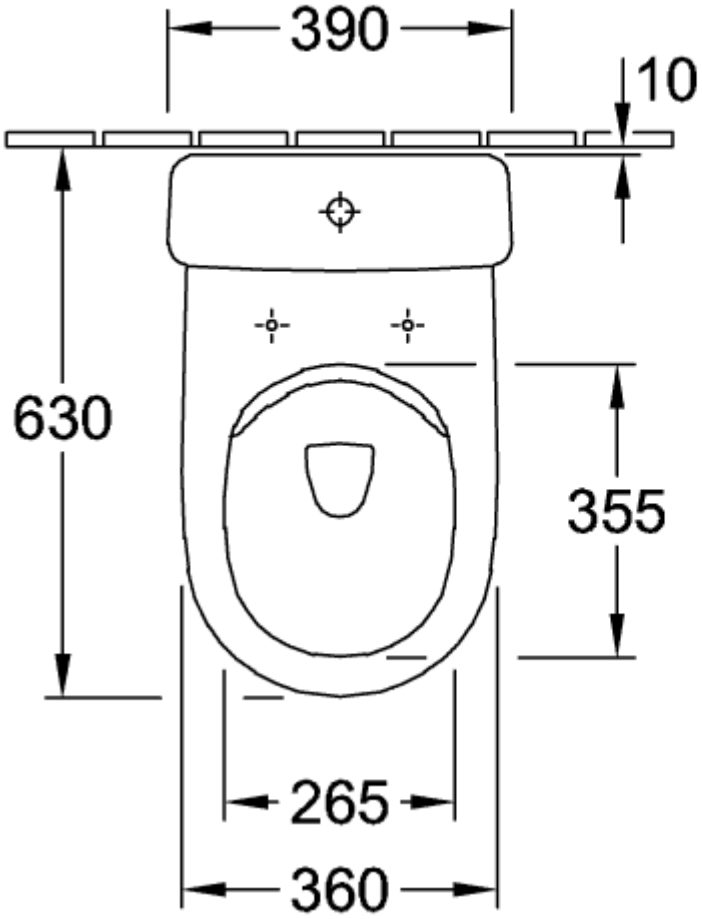

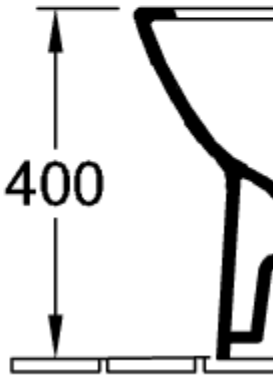

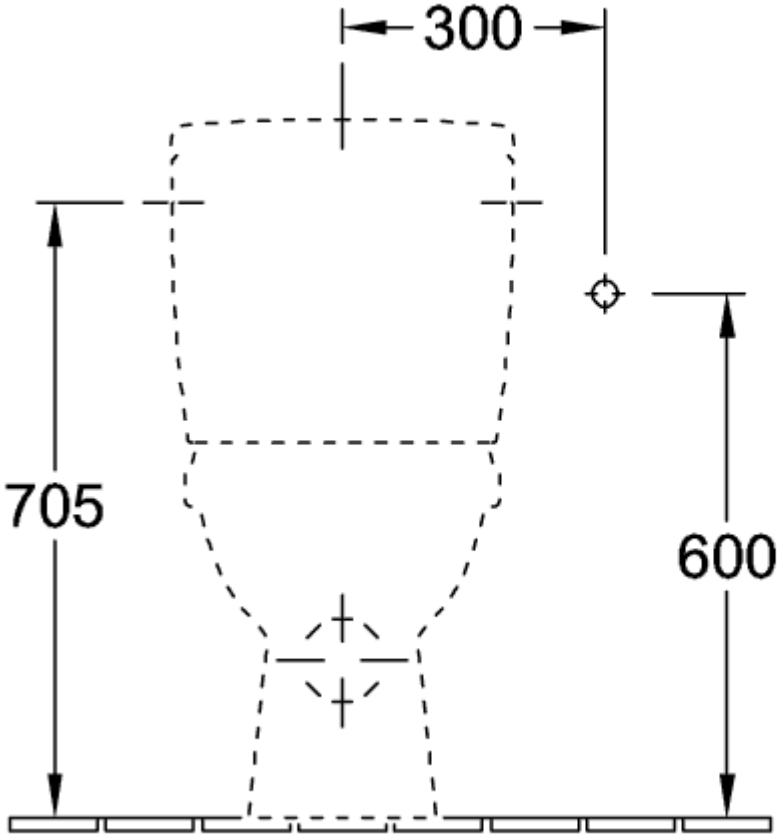

5788-G1 / 21

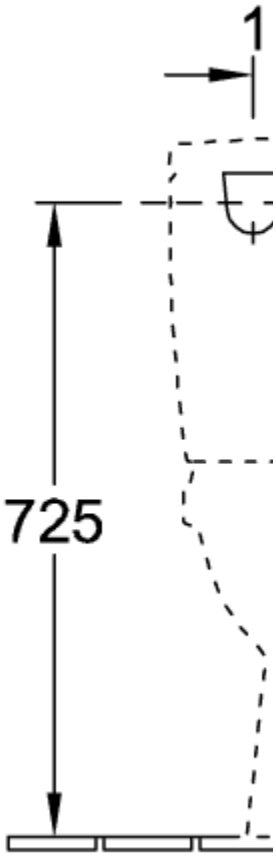

5788-S1

5788S101

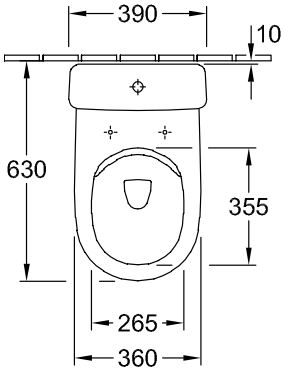

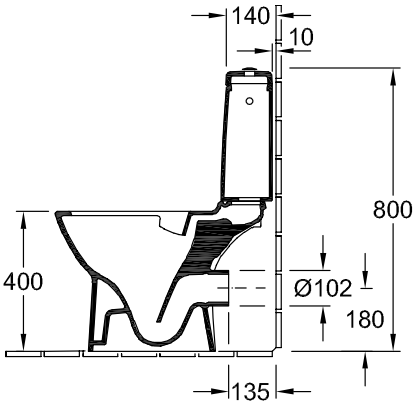

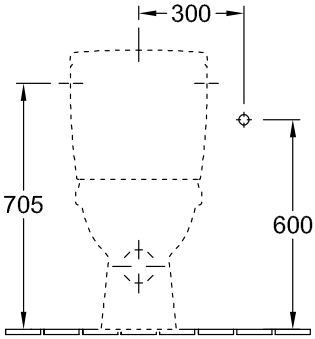

5788-G1 / 21

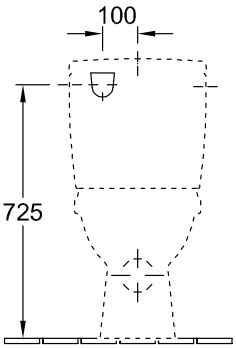

5788-S1

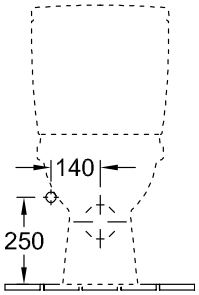

5788-R1

5788S101

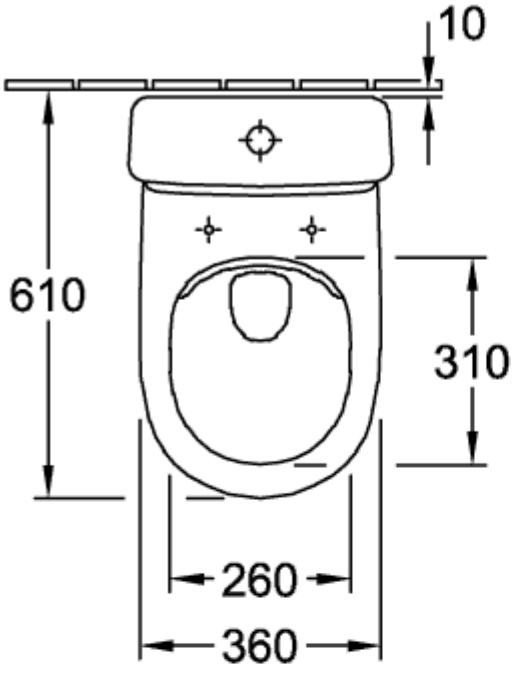
10
610
310
260
360

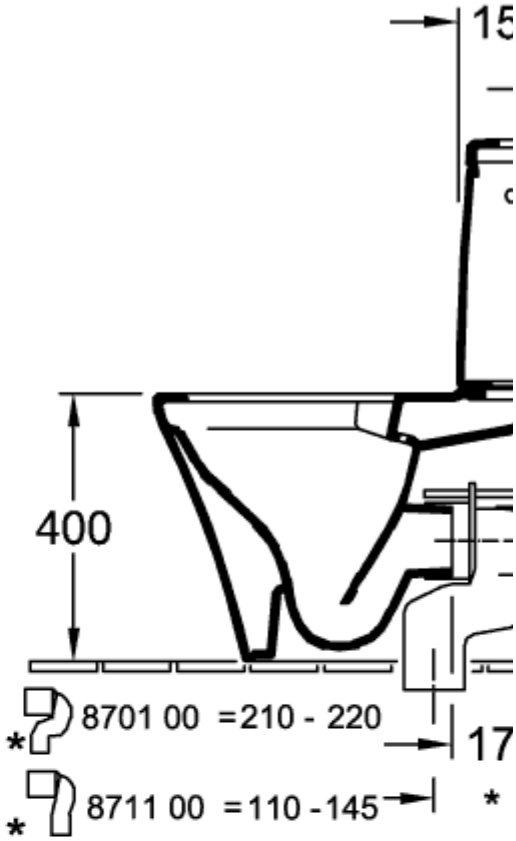
15
400
8701 00 =210 - 220
17
8711 00 =110 -145

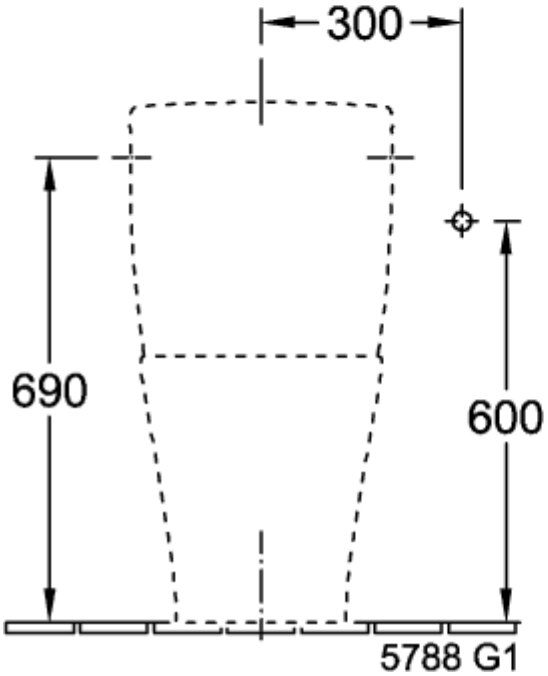
300
690
600
5788 G1

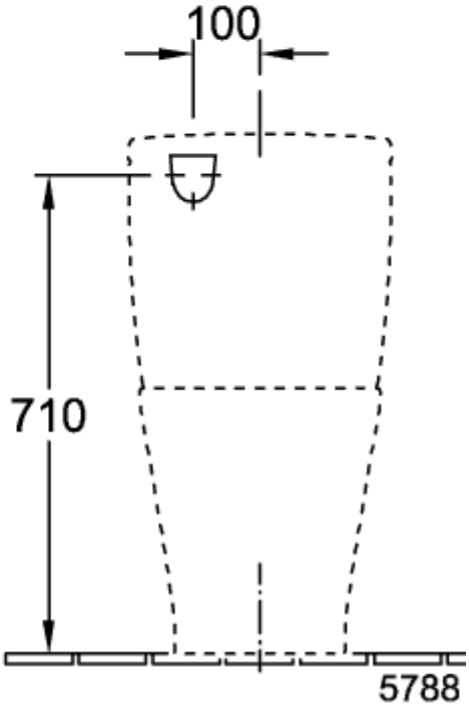
100
710
5788

5788S101

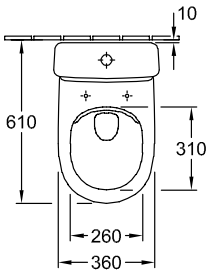
10
610
310
260
360

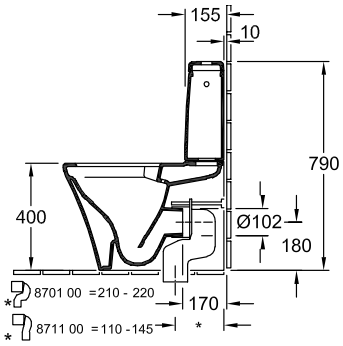
155
10
790
400
Ø102
180
8701 00 =210 - 220
170
8711 00 =110 -145
*

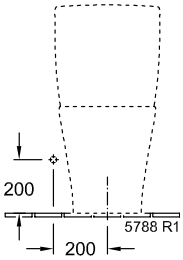
200
200
5788 R1

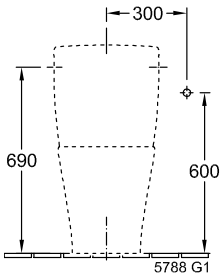
300
690
600
5788 G1

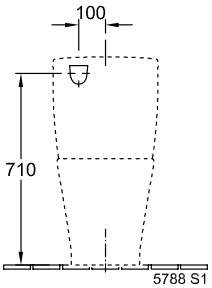
100
710
5788 S1

5788S101

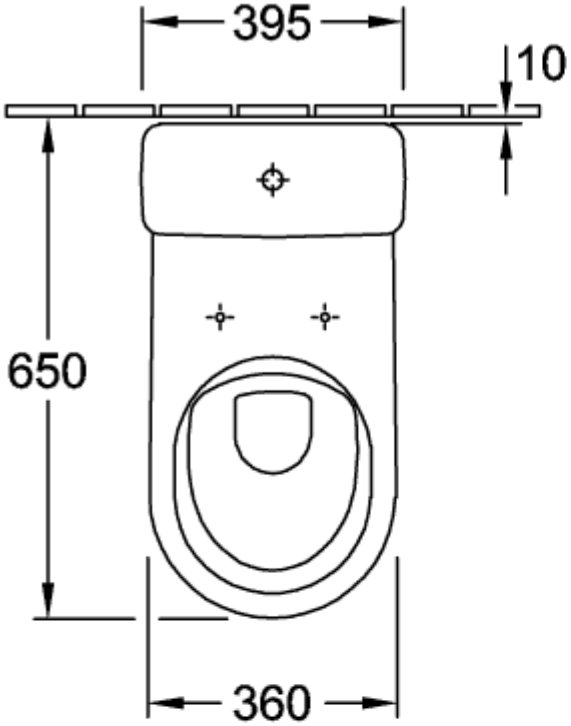

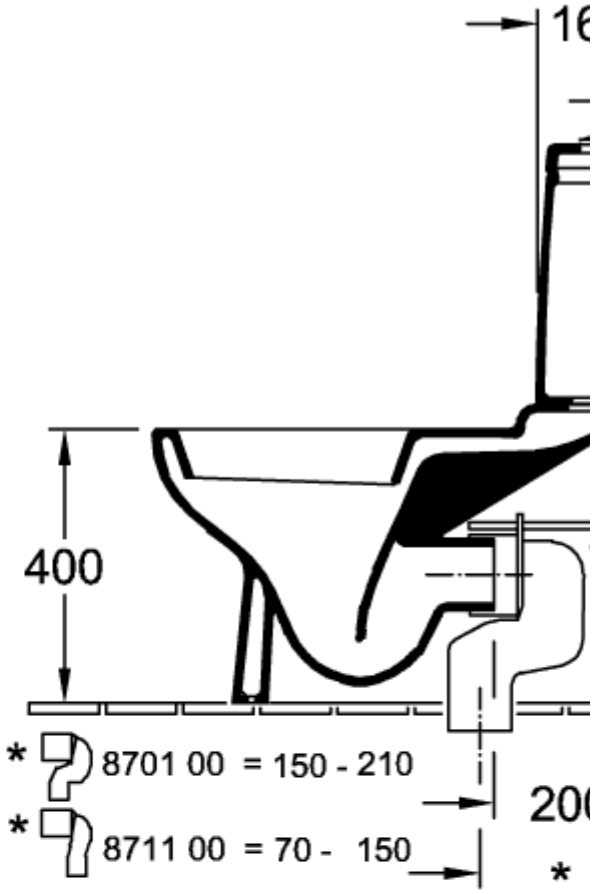

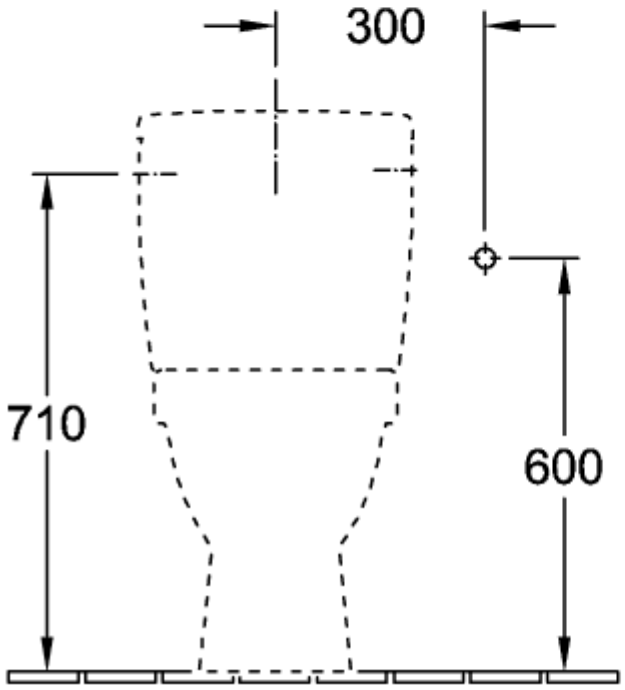

5788-1G

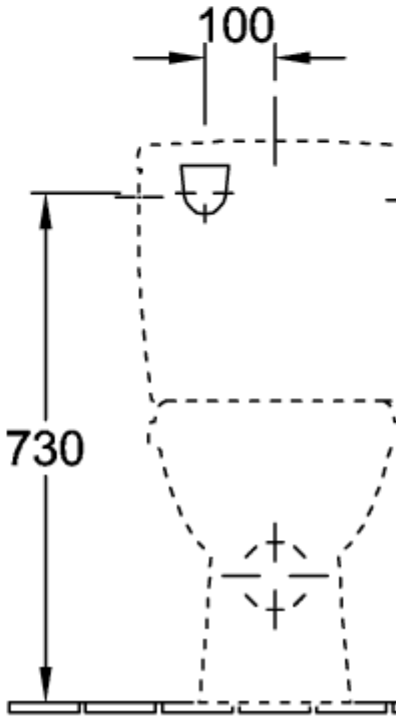

5788-S1

5788S101

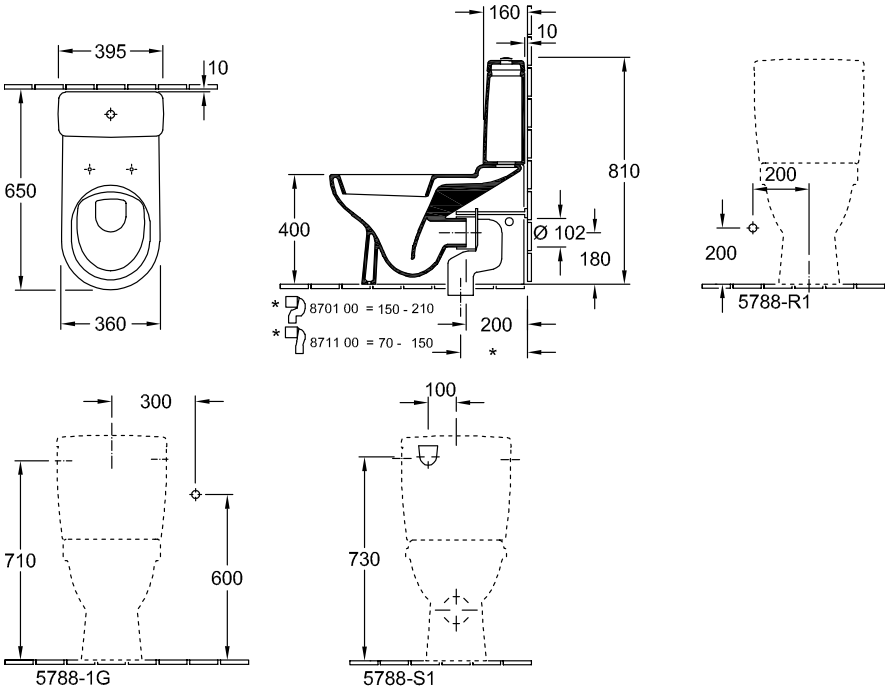
395
10
650
360
160
10
810
400
Ø 102
180
200
* 8701 00 = 150 - 210
* 8711 00 = 70 - 150
*
200
200
5788-R1
300
710
600
5788-1G
100
730
5788-S1