SUBWAY 2.0 WASCHBECKENUNTERSCHRANK ECKIG

PRODUKTINFORMATION

Artikeltitel	Villeroy & Boch Subway 2.0 Waschbeckenunterschrank, 1 Auszug, 537 x 420 x 423 mm, Glossy White
Artikelnummer	A68600DH
Montage / Montagetyp	Wandmontage
Öffnungsart	1 Auszug
Ausstattung	1 x Accessory Box L , 1 x Auszug
Lieferumfang	1 x Waschbeckenunterschrank , 1 x Befestigungssatz
Waschbecken-Position	Waschbecken mittig
Tiefe in mm	423
Breite in mm	537
Höhe in mm	420
Kollektion	Subway 2.0
Geeignet für	definierte Waschbecken
Funktion	mit SoftClosing
Material Front	Mitteldichte Faserplatte (MDF)
Oberfläche Front	Folie
Material Korpus	Mitteldichte Faserplatte (MDF)
Oberfläche Korpus	Folie
Anderes Material	Griff: Kunststoff
Andere Oberflächen	Griff: Lack, matt
Form	Eckig
Farbbezeichnung	Glossy White
Andere Farbbezeichnungen	Griff: Silberfarbig matt
Mit Beleuchtung	Nein
Smarthome fähig	Nein

TECHNISCHE ZEICHNUNGEN

A68600DH

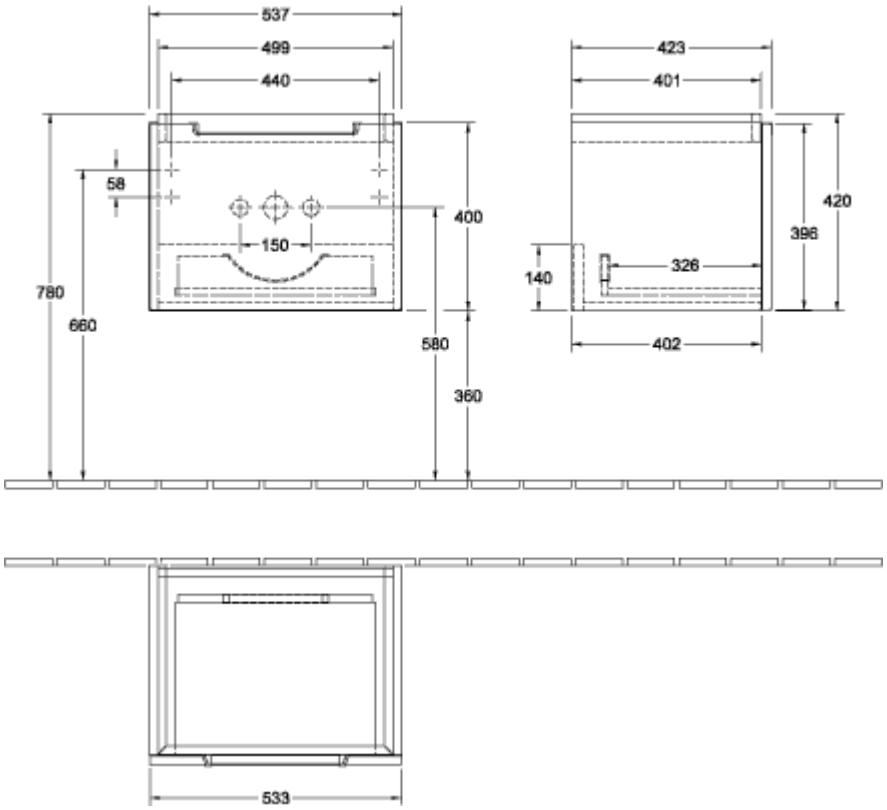

A68600DH

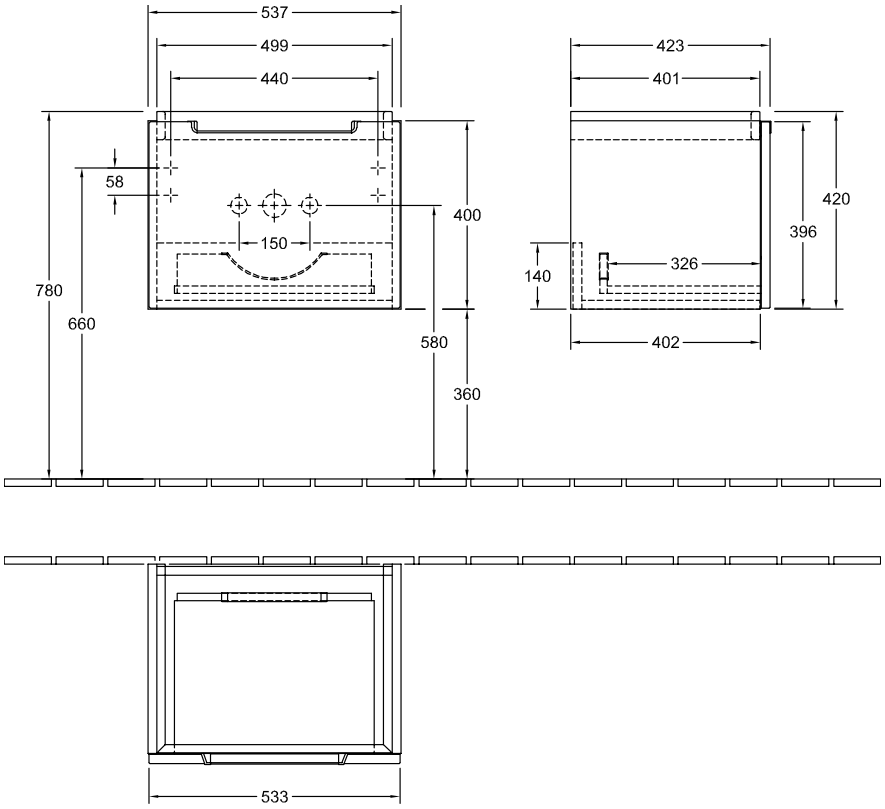
537
499
440
58
150
780
660
400
580
360
423
401
420
396
326
140
402
533