AVENTO RECHTECKIGE BADEWANNE RECHTECK

PRODUKTINFORMATION

Artikeltitel	Villeroy & Boch Avento rechteckige Badewanne, 1700 x 750 mm, Weiß Alpin
Artikelnummer	UBA170AVN2V-01
Montage / Montagetyp	Einbau
Lieferumfang	1 x rechteckige Badewanne
Länge in mm	1700
Breite in mm	750
Höhe in mm	505
Innentiefe in mm	440
Kollektion	Avento
Material	Acryl
Farbbezeichnung der Farbe	Weiß Alpin
Mit Überlauf	Ja
Anzahl Personen	2
Form	Rechteck
Farbbezeichnung	Weiß Alpin
Mit Rutschhemmung	Nein
Abgang / Ablauf	Mittelablauf
Innenform	rechteckig
SilentFlow	Nein

TECHNISCHE ZEICHNUNGEN

UBA170AVN2V-01

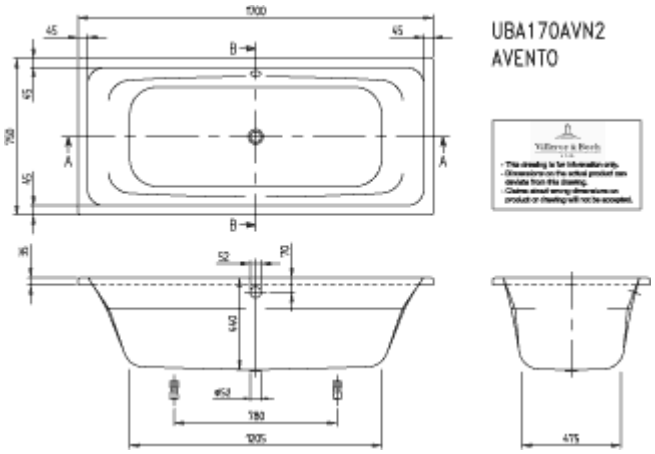
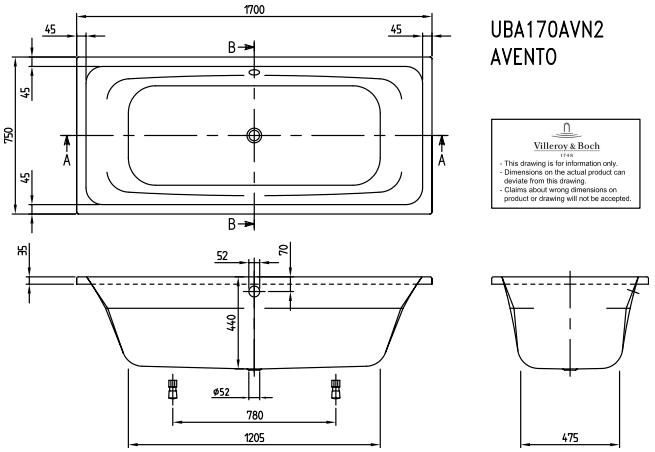
UBA170AVN2V-01