OBERON RECHTECKIGE BADEWANNE RECHTECK

PRODUKTINFORMATION

Artikeltitel	Villeroy & Boch Oberon rechteckige Badewanne, 1800 x 800 mm, Stone White
Artikelnummer	UBQ180OBE2V-RW
Montage / Montagetyp	Einbau
Lieferumfang	1 x rechteckige Badewanne , 2 x Wannenfußgestell (selbstklebend), verstellbar von 130-180 mm
Länge in mm	1800
Breite in mm	800
Höhe in mm	495
Innentiefe in mm	470
Kollektion	Oberon
Material	Quaryl®
Farbbezeichnung der Farbe	Stone White
Mit Überlauf	Ja
Anzahl Personen	1
Form	Rechteck
Farbbezeichnung	Stone White
Mit Rutschhemmung	Nein
Abgang / Ablauf	Fuß-Ablauf
Innenform	oval
SilentFlow	Nein

TECHNISCHE ZEICHNUNGEN

UBQ180OBE2V-RW

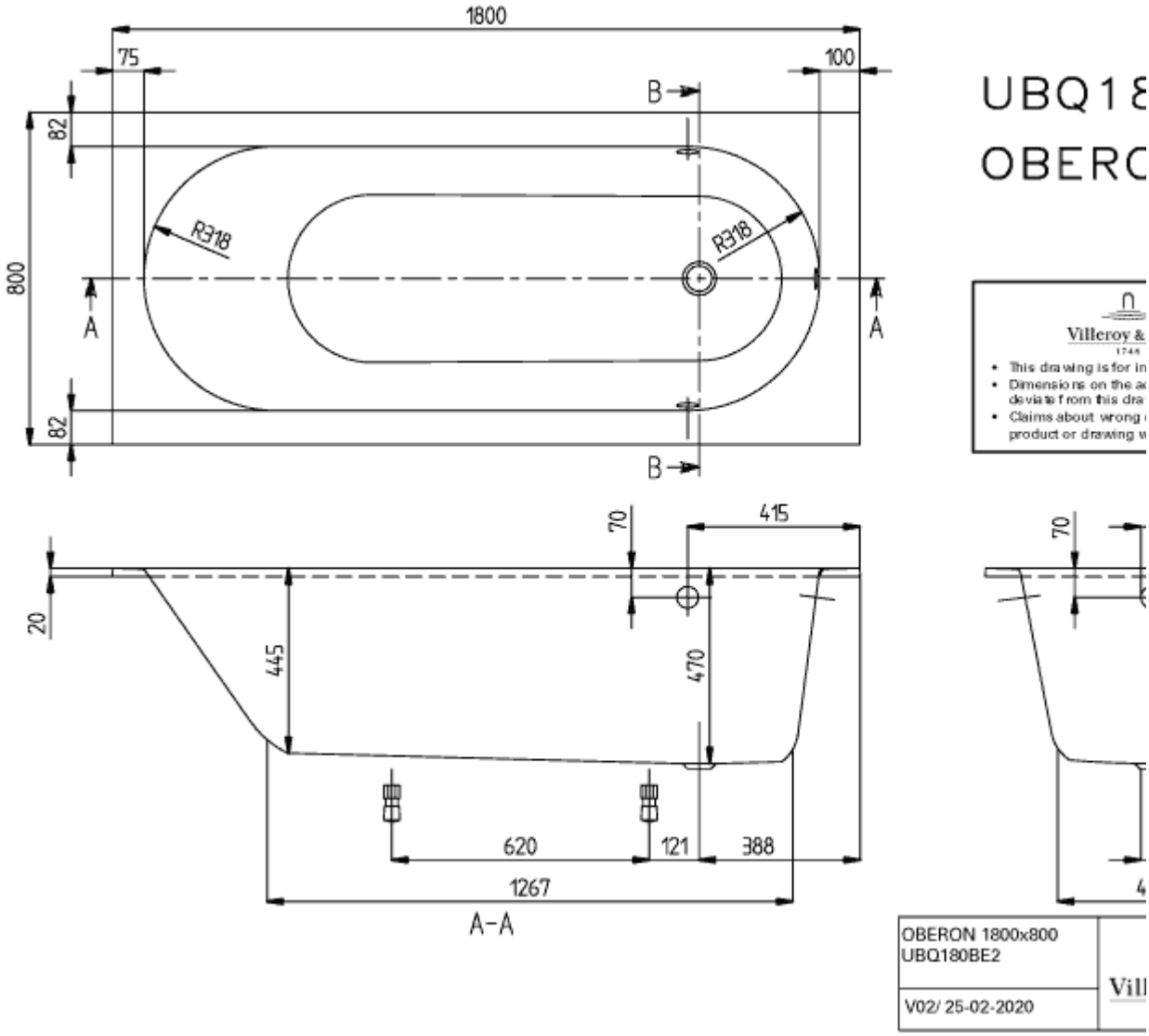
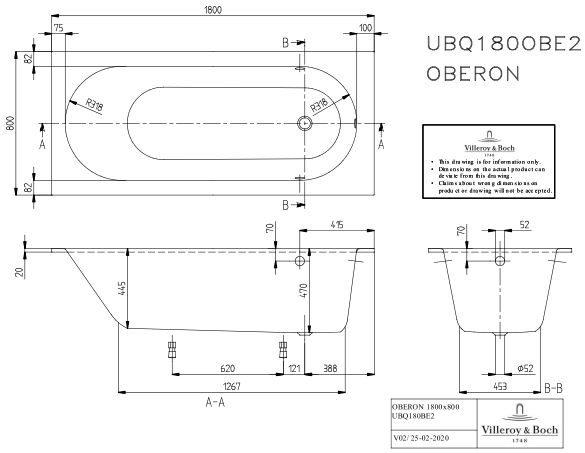
UBQ180OBE2V-RW