ARCHITECTURA QUADRATISCHE DUSCHWANNE QUADRAT

PRODUKTINFORMATION

Artikeltitel	Villeroy & Boch Architectura quadratische Duschwanne, 800 x 800 x 15 mm, Stone White
Artikelnummer	UDA8080ARA115V-RW
Montage / Montagetyp	Aufsatz, Eckmontage| Flächenbündiger Einbau|Aufbau auf Sockel
Montage-Hinweise	Wir empfehlen Ihnen bei Metalrim mit einer Randhöhe von 15mm eine Verbundabdichtung gemäß ETAG 022 auf den Fußbodenaufbau unterhalb der Duschwanne aufzubringen, um eine Durchfeuchtung des konstruktiven Fußbodenaufbaus auszuschließen., Die Einbauhöhe der Duschwanne kann bei Verwendung der Ablaufgarnitur Viega Art.Nr. 634 100 um 30 mm reduziert werden. Achtung: Diese Ablaufgarnitur entspricht nicht EN 274.
Lieferumfang	1 x quadratische Duschwanne , 1 x Ablaufabdeckung in Weiß Alpin (01), bei Mattfarben Ablaufabdeckung in passenden Mattfarben.
Länge in mm	800
Breite in mm	800
Höhe in mm	15
Innentiefe in mm	15
Kollektion	Architectura
Material	Acryl
Farbbezeichnung der Farbe	Stone White
Anderes Material	Ablaufabdeckung: Acryl
Andere Oberflächen	Ablaufabdeckung: matt
Form	Quadrat
Farbbezeichnung	Stone White
Andere Farbbezeichnungen	Ablaufabdeckung: Stone White
Antibakterielle Oberfläche (mit AntiBac)	Nein
Leichte Oberflächenreinigung (mit CeramicPlus)	Nein
Mit Rutschhemmung	Nein

TECHNISCHE ZEICHNUNGEN

UDA8080ARA115V-RW

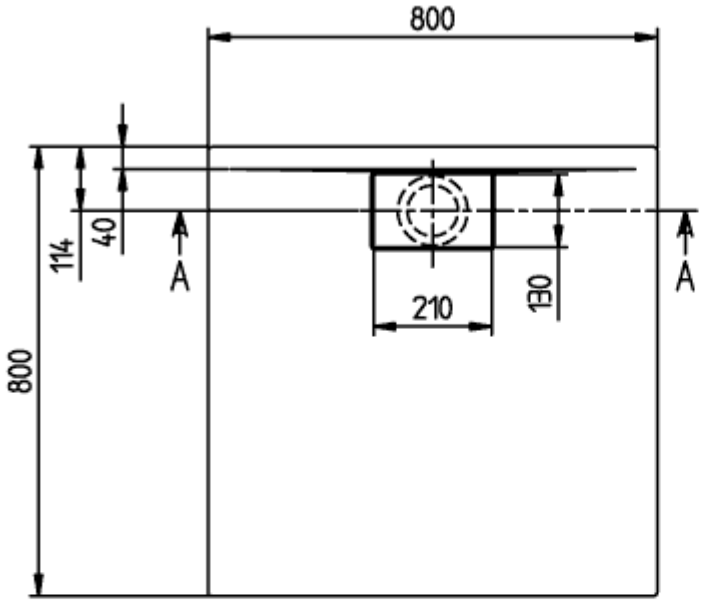

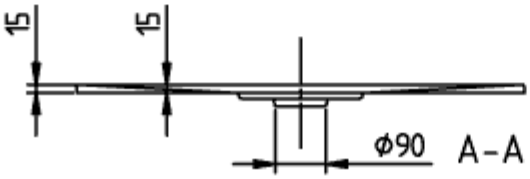

ARCHITECTURA METAL RIM 800x800 UDA8080ARA115	Villeroy
V02 / 31-03-2021	

UDA8080ARA115V-RW

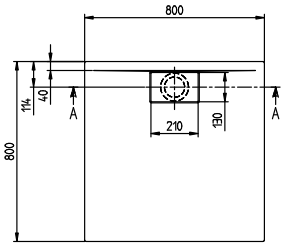

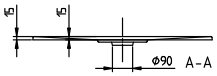

ARCHITECTURA METAL RIM 800x800 UDA8080ARA115	Villeroy & Boch 1748
V02 / 31-03-2021	