SQUARO INFINITY RECHTECKIGE DUSCHWANNE RECHTECK

PRODUKTINFORMATION

Artikeltitel	Villeroy & Boch Squaro Infinity rechteckige Duschwanne, 1500 x 800 x 40 mm, Stone White
Artikelnummer	UDQ1580SQI2RV-RW
Montage / Montagetyp	Aufsatz, Eckmontage rechts| Flächenbündiger Einbau
Montage-Hinweise	Die Quaryl-Duschwannen können gemäß Montageanleitung selbst zugeschnitten werden; ausführliches Video unter pro.villeroy-boch.
Lieferumfang	1 x rechteckige Duschwanne , 1 x Ablaufabdeckung in passender Mattfarbe mit verchromter Leiste
Länge in mm	1500
Breite in mm	800
Höhe in mm	40
Innentiefe in mm	15
Kollektion	Squaro Infinity
Material	Quaryl®
Farbbezeichnung der Farbe	Stone White
Anderes Material	Ablaufabdeckung: Acryl
Andere Oberflächen	Ablaufabdeckung: matt
Design-Awards	iF Design Award 2016
Form	Rechteck
Farbbezeichnung	Stone White
Andere Farbbezeichnungen	Ablaufabdeckung: Stone White
Antibakterielle Oberfläche (mit AntiBac)	Nein
Leichte Oberflächenreinigung (mit CeramicPlus)	Nein
Mit Rutschhemmung	Nein

TECHNISCHE ZEICHNUNGEN

UDQ1580SQI2RV-RW

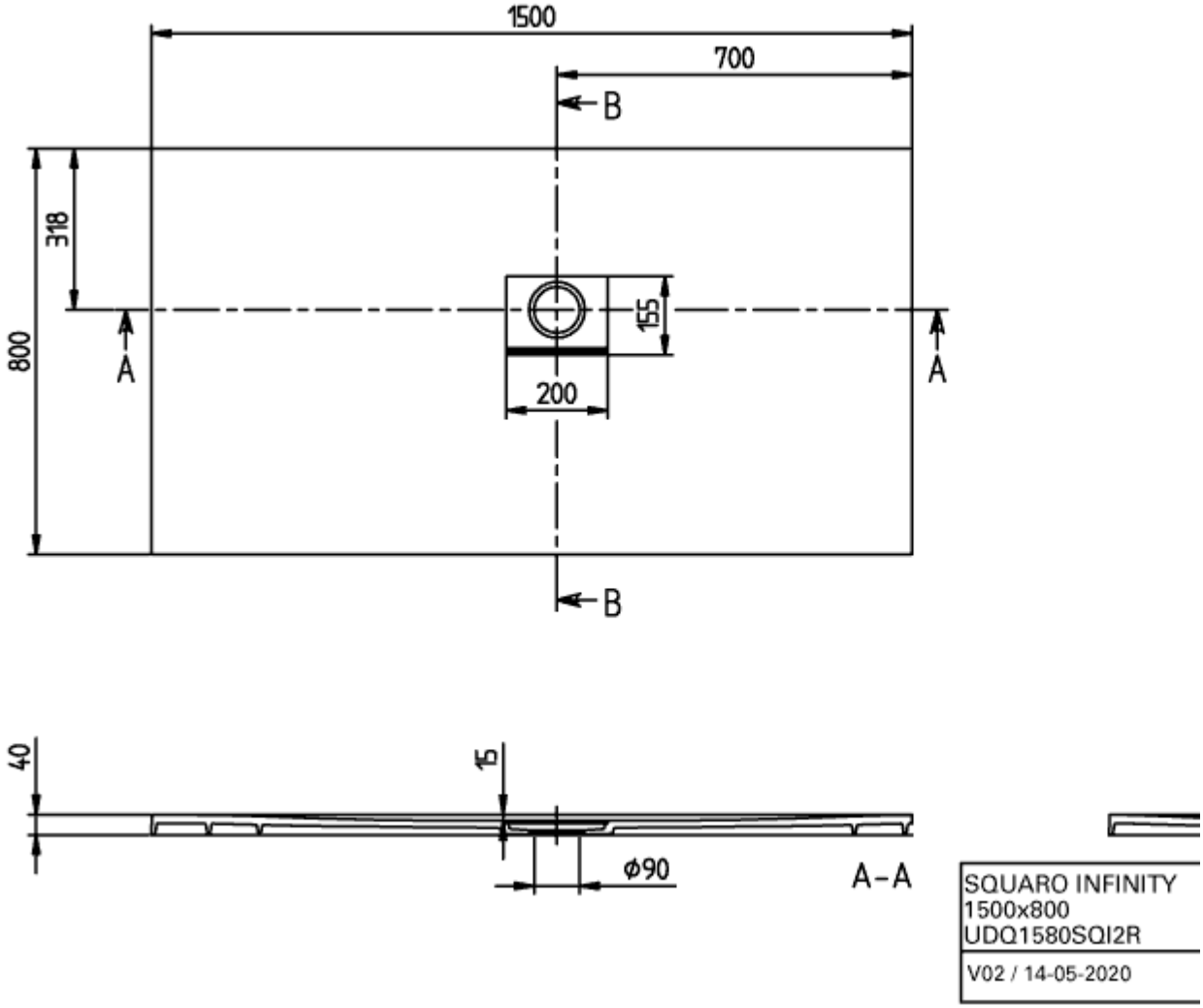
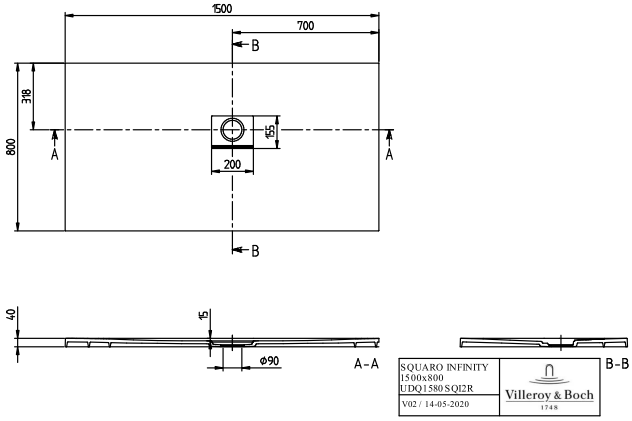
UDQ1580SQI2RV-RW