SPÜLSTEIN DOPPELBECKEN 80 X SPÜLSTEIN DOPPELBECKEN RECHTECK

PRODUKTINFORMATION

Artikeltitel	Villeroy & Boch Spülstein Doppelbecken 80 X Spülstein Doppelbecken, inklusive Ablaufgarnitur mit Handbetätigung, aus Keramik, 795 x 500 mm, Stone White CeramicPlus
Artikelnummer	638001RW
Montage / Montagetyp	Aufliegender Einbau
Montage-Hinweise	minimale Unterschrankbreite 80 cm, Die Rückseite ist unglasiert und die Ausladung beträgt 50 cm. Überstand variiert abhängig vom Möbelhersteller.|Einbau in Natur-/ Kunststeinplatten empfohlen.
Lieferumfang	1 x Spüle , 1 x Ablaufgarnitur mit Handbetätigung
Länge in mm	500
Breite in mm	795
Höhe in mm	220
Innentiefe in mm	200
Kollektion	Spülstein Doppelbecken 80 X
Material	Keramik
Farbbezeichnung der Farbe	Stone White CeramicPlus
Anderes Material	Körbchen: Edelstahl Ventilkelch: Edelstahl
Funktion der Ablaufgarnitur	Handbetätigung
Farbbezeichnung	Stone White
Andere Farbbezeichnungen	Körbchen: Verchromt, Ventilkelch: Verchromt

TECHNISCHE ZEICHNUNGEN

638001RW

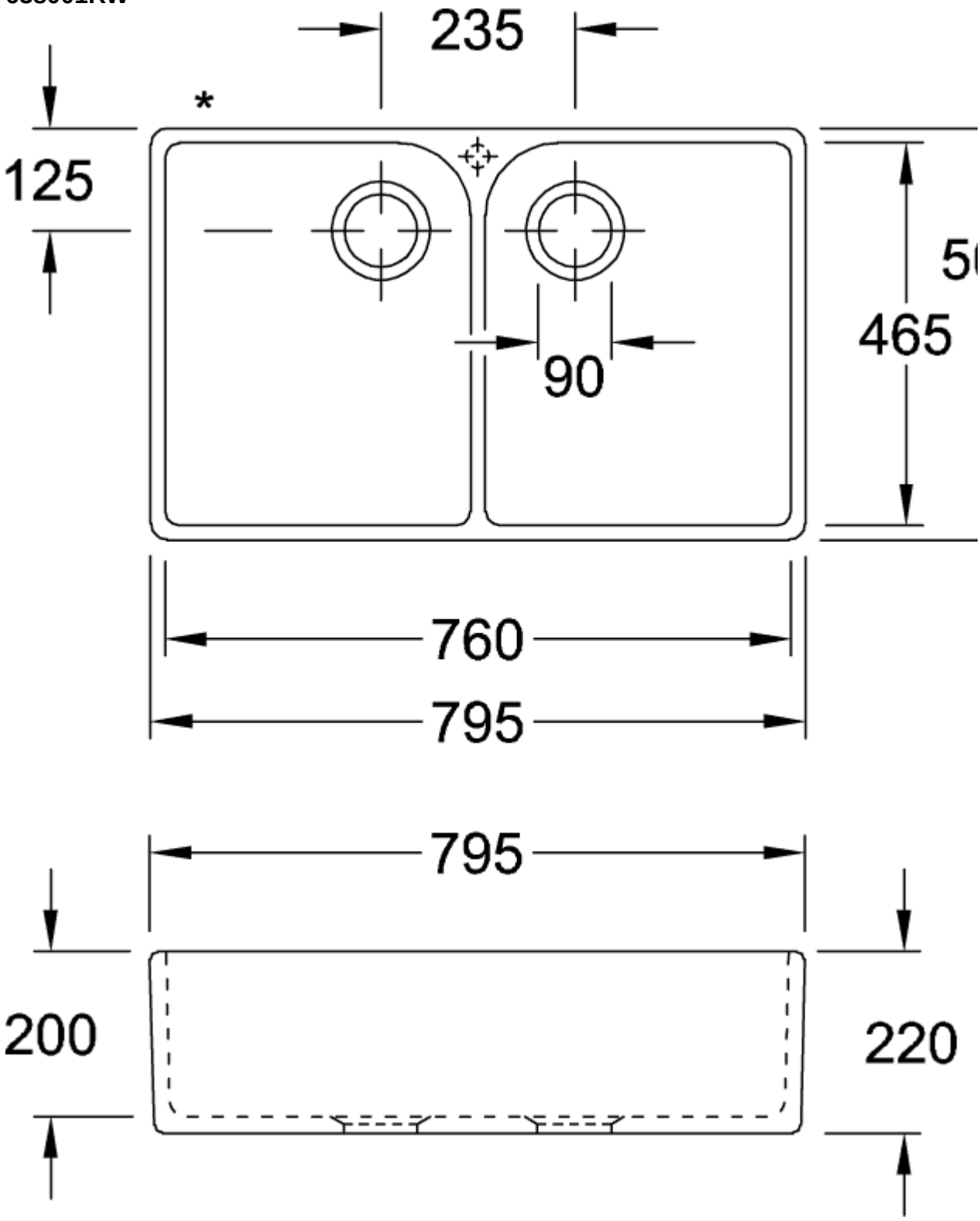
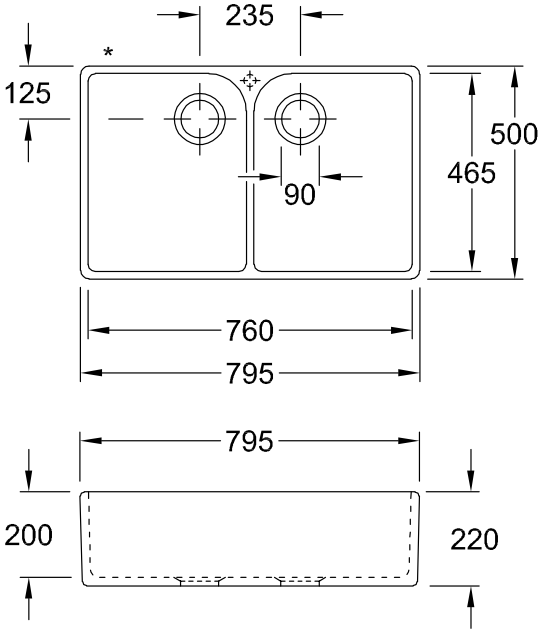
638001RW