SUBWAY 45 EINBAUSPÜLE RECHTECK

PRODUKTINFORMATION

Artikeltitel	Villeroy & Boch Subway 45 Einbauspüle, inklusive Ablaufgarnitur mit Excenterbetätigung, aus Keramik, 780 x 510 mm, Stone White CeramicPlus
Artikelnummer	677202RW
Montage / Montagetyp	Aufliegender Einbau
Montage-Hinweise	minimale Unterschrankbreite 45 cm
Lieferumfang	1 x Spüle , 1 x Ablaufgarnitur mit Excenterbetätigung 1 x Abdeckkappe, rund
Länge in mm	510
Breite in mm	780
Höhe in mm	220
Innentiefe in mm	200
Kollektion	Subway 45
Material	Keramik
Farbbezeichnung der Farbe	Stone White CeramicPlus
Anderes Material	Körbchen: Edelstahl Ventilkelch: Edelstahl
Position Hauptbecken	Spülbecken links
Funktion der Ablaufgarnitur	Excenterbetätigung
Farbbezeichnung	Stone White
Andere Farbbezeichnungen	Körbchen: Verchromt, Ventilkelch: Verchromt

TECHNISCHE ZEICHNUNGEN

677202RW

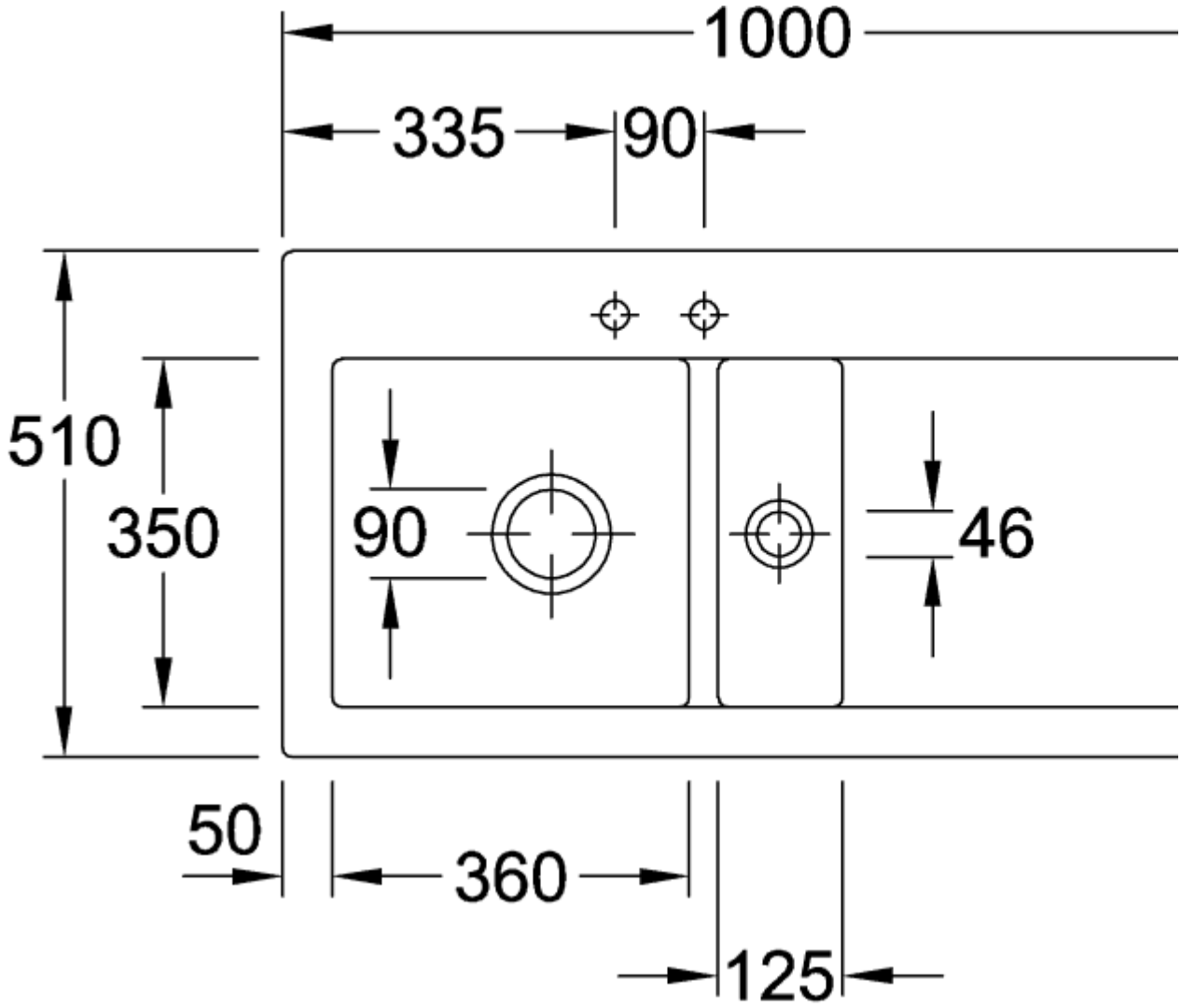
1000
335
90
510
350
90
46
50
360
125

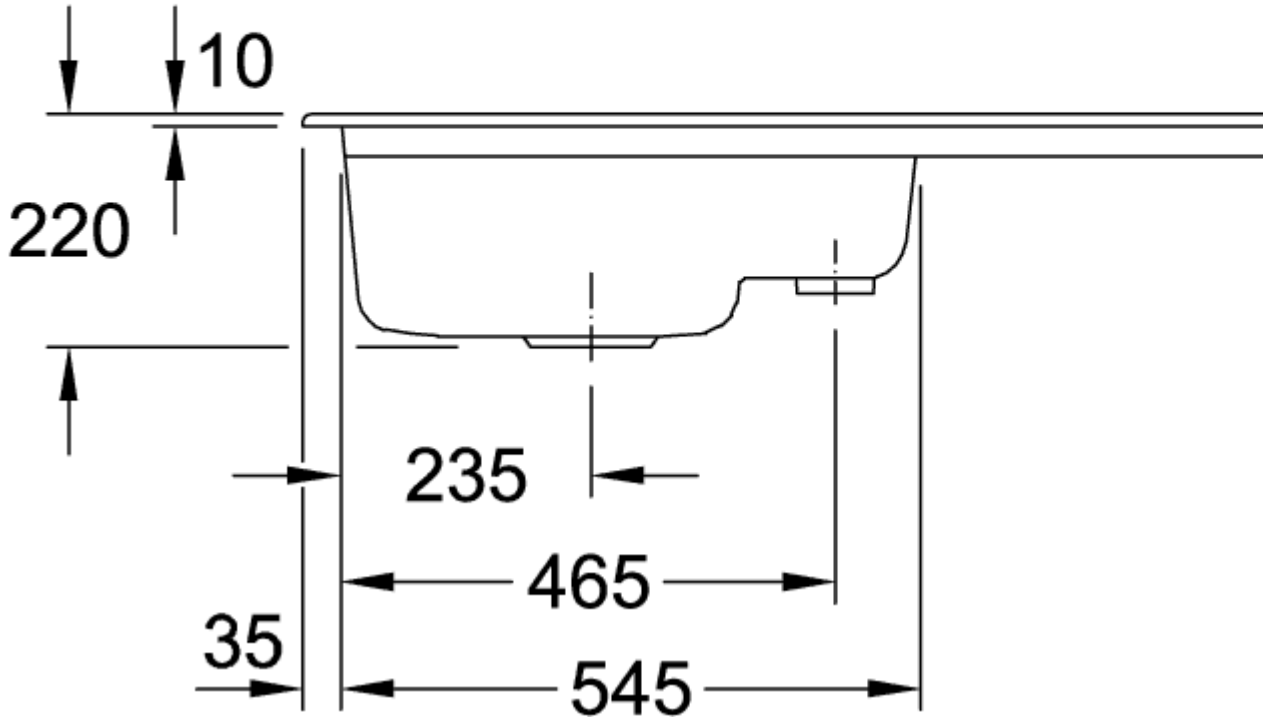
10
220
235
465
35
545
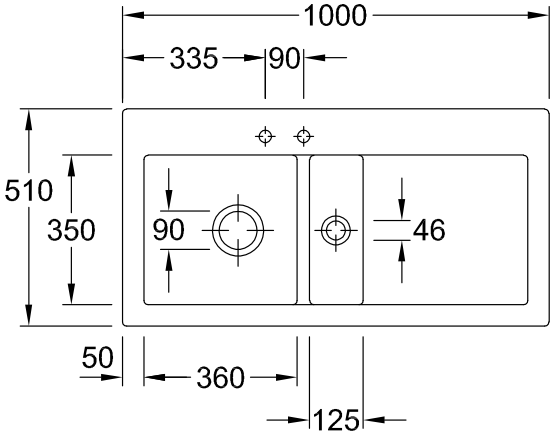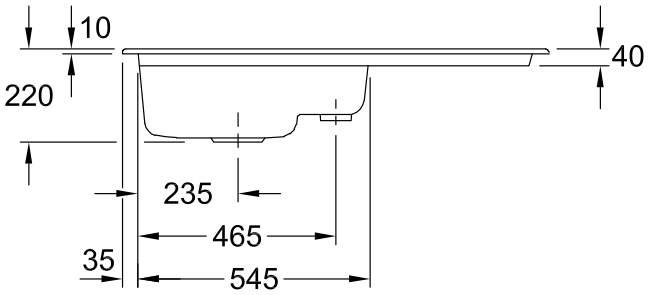
677202RW