# ARCHITECTURA 60 XR EINBAUSPÜLE RECHTECK

## PRODUKTINFORMATION

| | |
|---|---|
| Artikeltitel | Villeroy & Boch Architectura 60 XR Einbauspüle, inklusive Ablaufgarnitur mit Excenterbetätigung, aus Keramik, 1000 x 510 mm, Weiß Alpin CeramicPlus |
| Artikelnummer | 336502R1 |
| Montage / Montagetyp | Aufliegender Einbau |
| Montage-Hinweise | minimale Unterschrankbreite 60 cm |
| Lieferumfang | 1 x Spüle , 1 x Ablaufgarnitur mit Excenterbetätigung 1 x Abdeckkappe, rund |
| Länge in mm | 510 |
| Breite in mm | 1000 |
| Höhe in mm | 220 |
| Innentiefe in mm | 200 |
| Kollektion | Architectura 60 XR |
| Material | Keramik |
| Farbbezeichnung der Farbe | Weiß Alpin CeramicPlus |
| Anderes Material | Körbchen: Edelstahl Ventilkelch: Edelstahl |
| Position Hauptbecken | Spülbecken reversibel |
| Funktion der Ablaufgarnitur | Excenterbetätigung |
| Farbbezeichnung | Weiß Alpin |
| Andere Farbbezeichnungen | Körbchen: Verchromt, Ventilkelch: Verchromt |

# TECHNISCHE ZEICHNUNGEN

**336502R1**

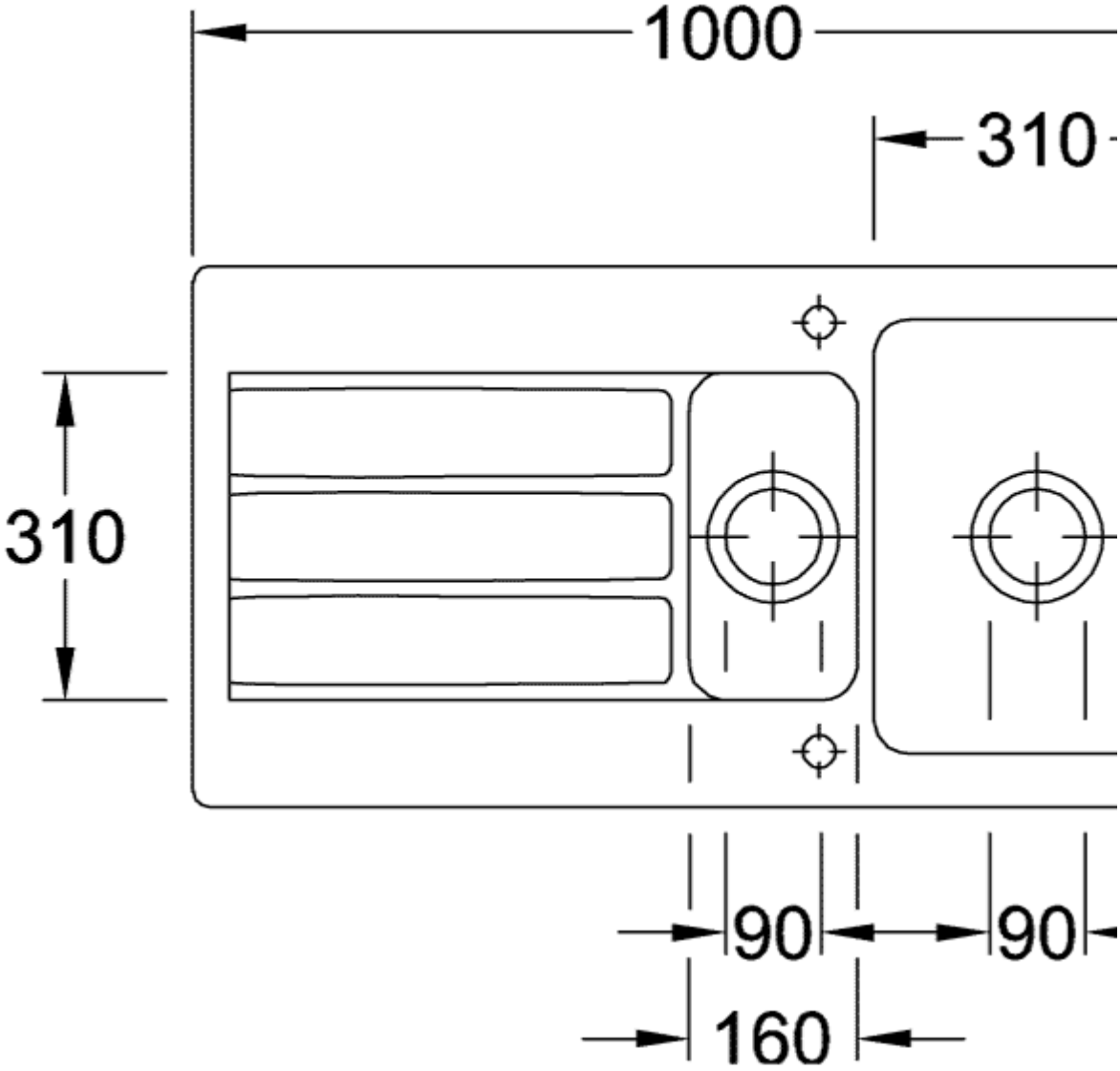
1000
310
310
90
90
160

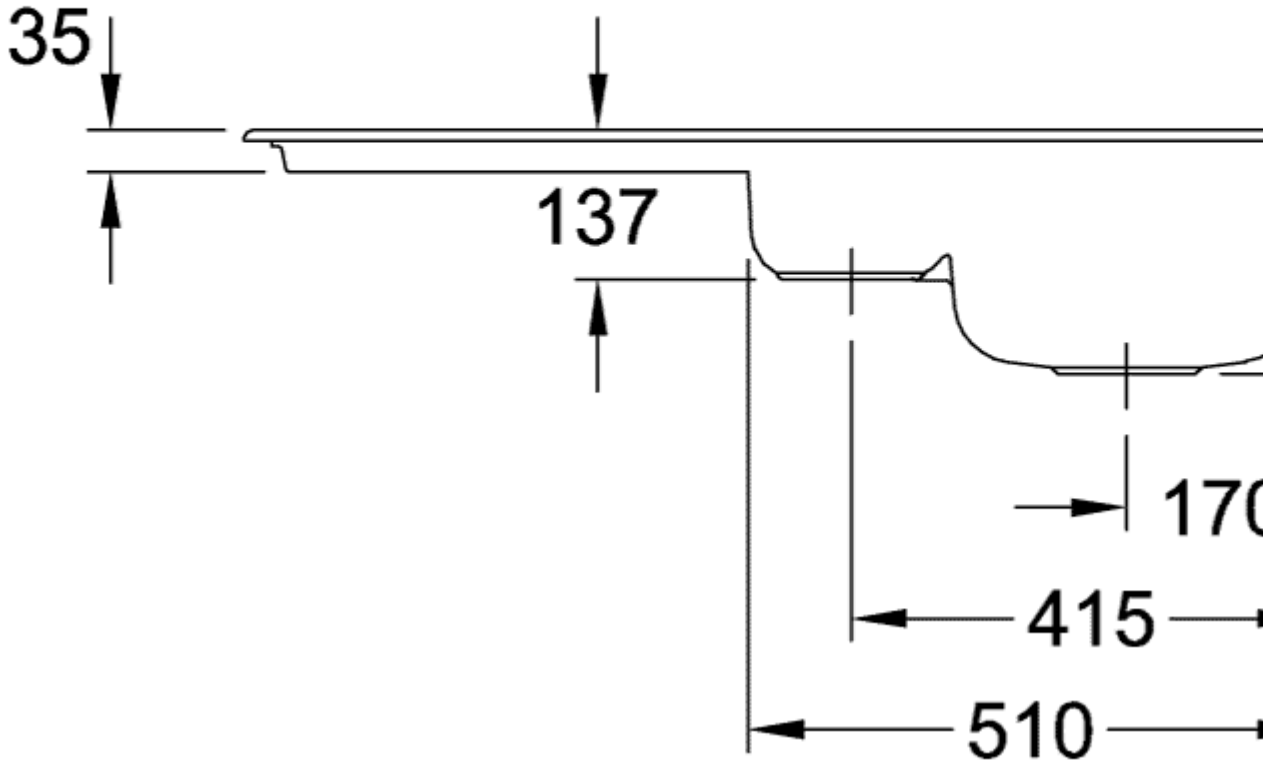
35
137
170
415
510
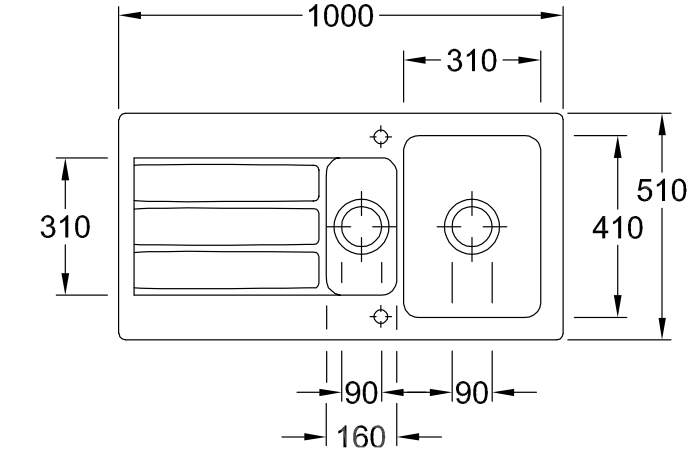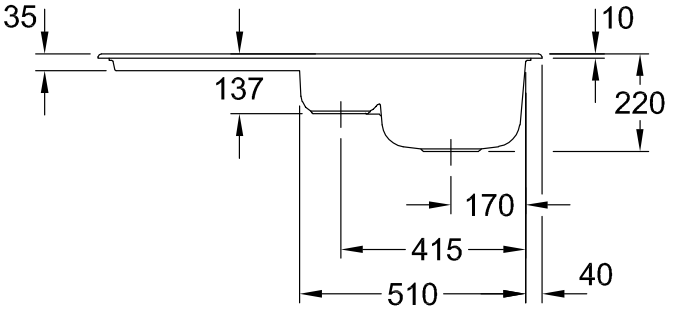
**336502R1**